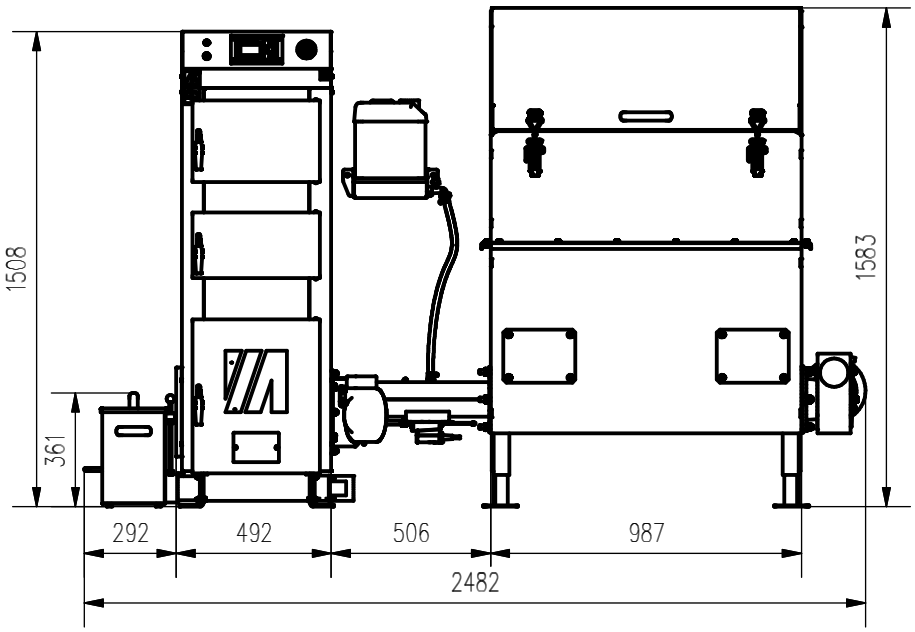

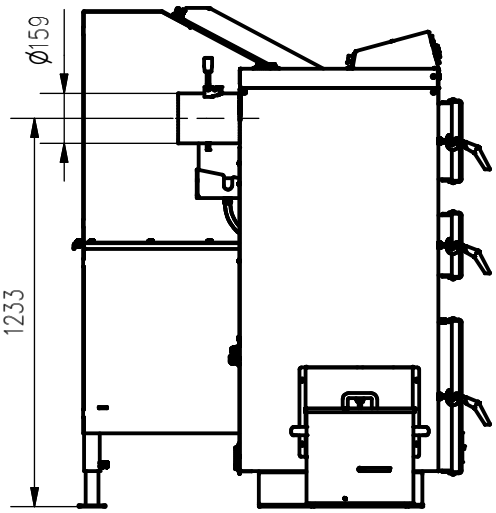

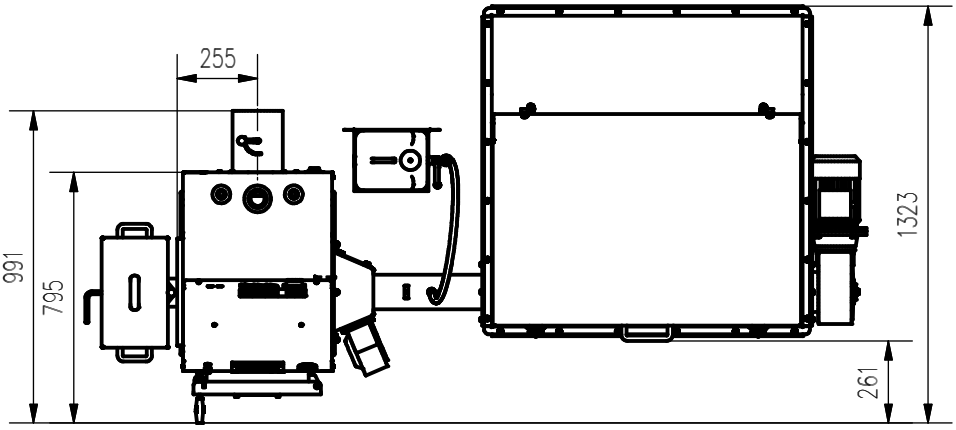

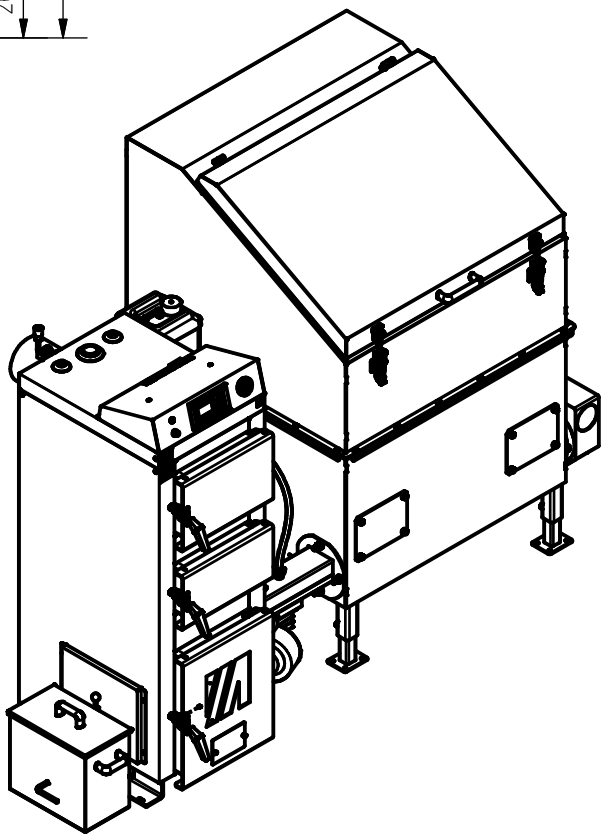

VM20 ZT1A P SUP