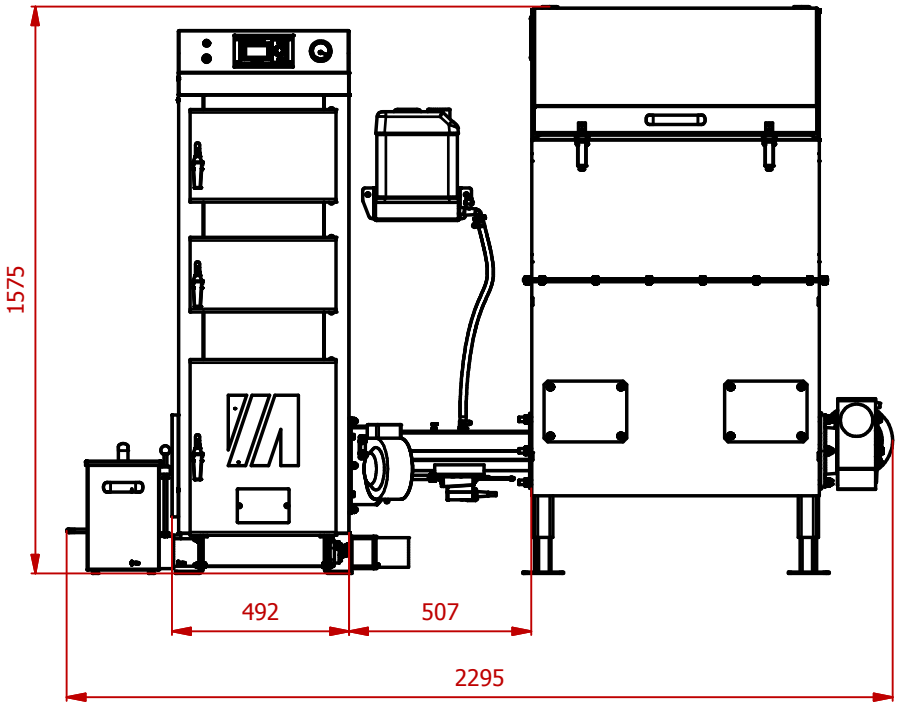

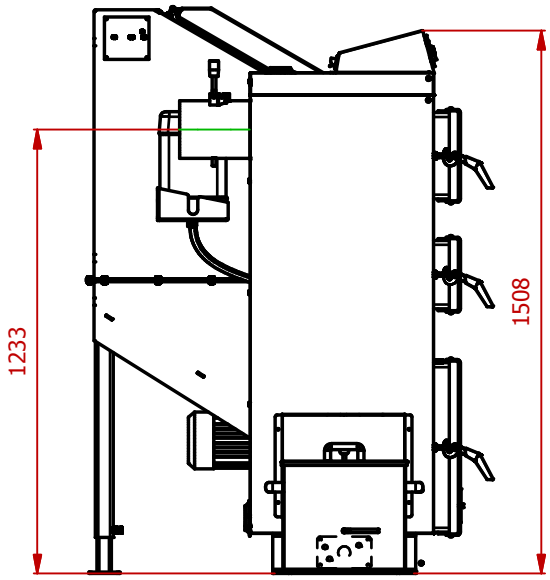

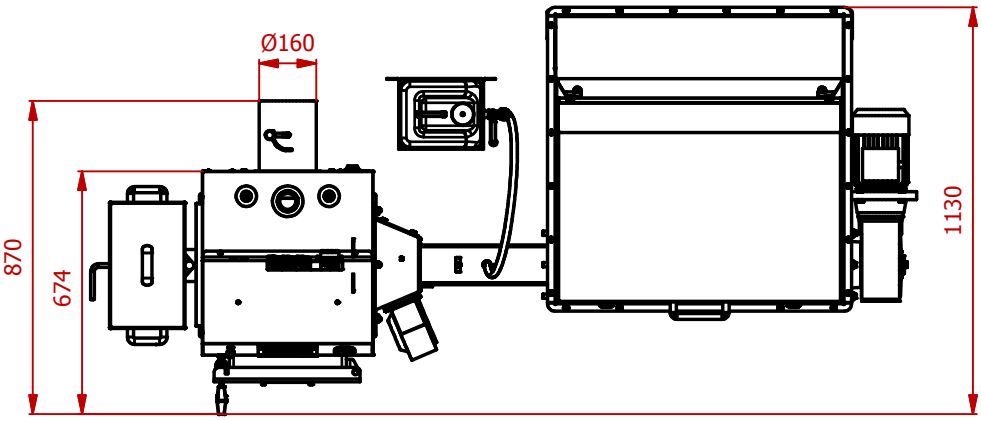

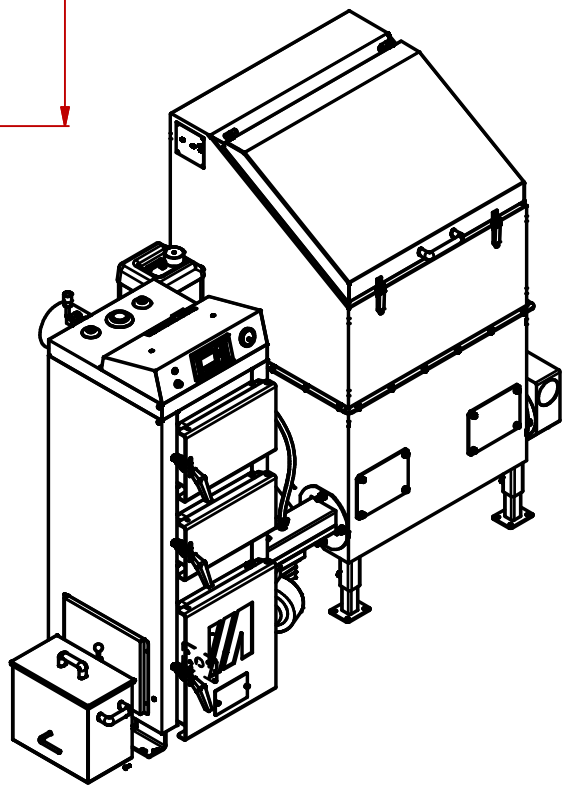

VM15+SUP+0,6m3