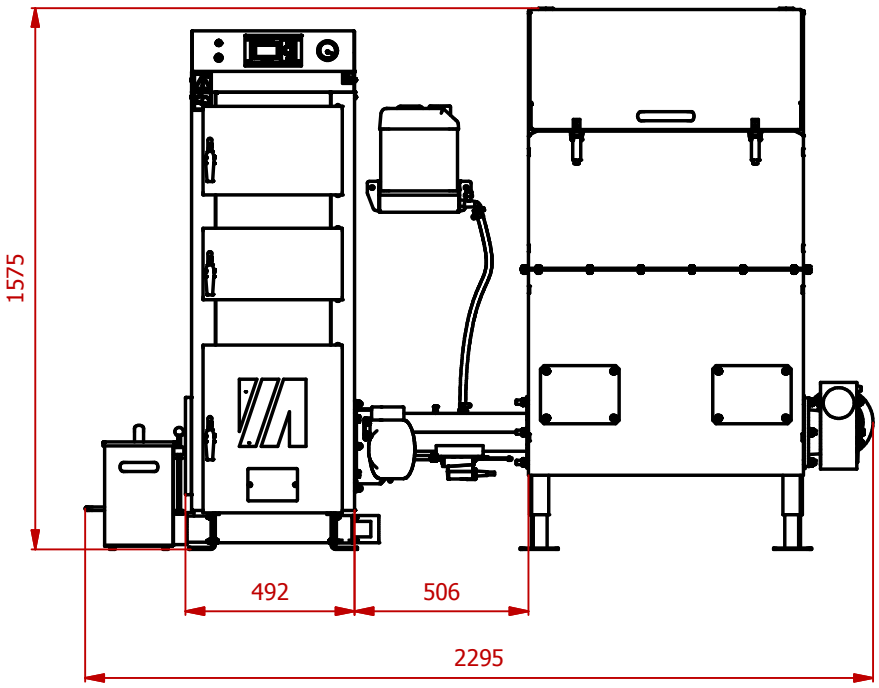

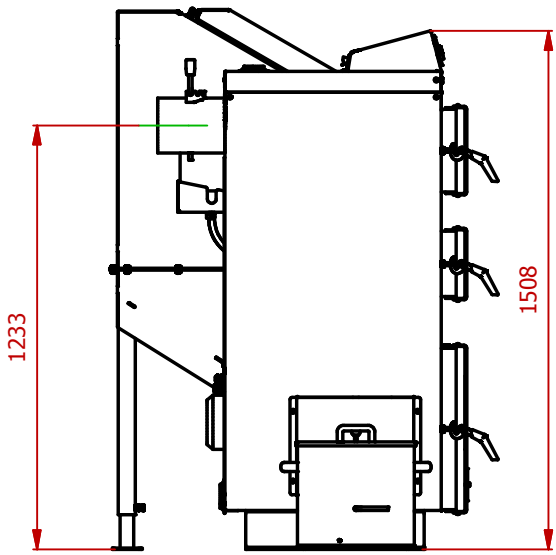

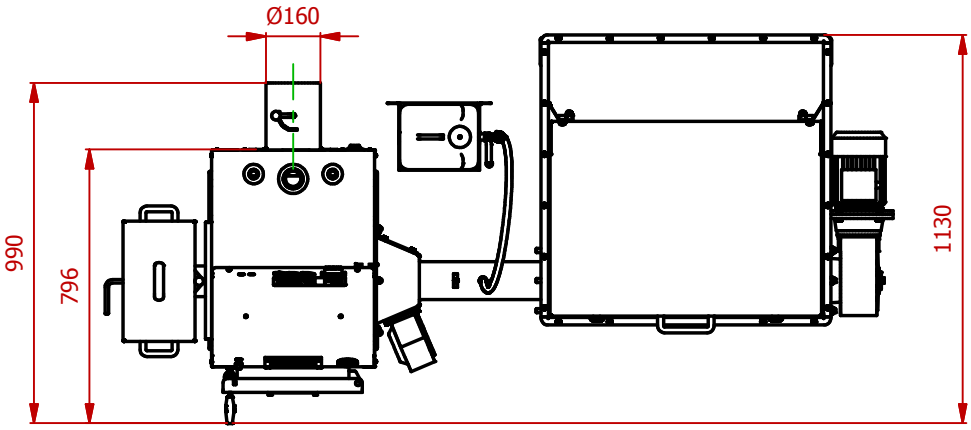

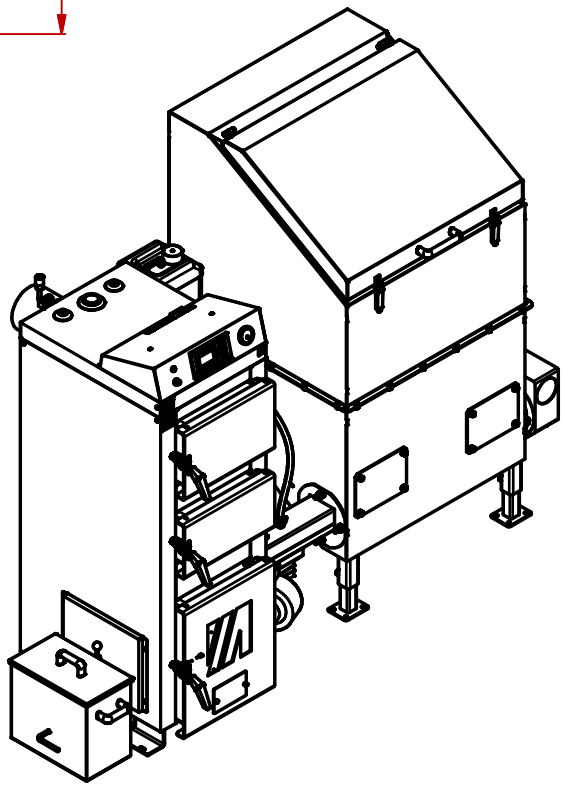

VM20+SUP+0,6m3