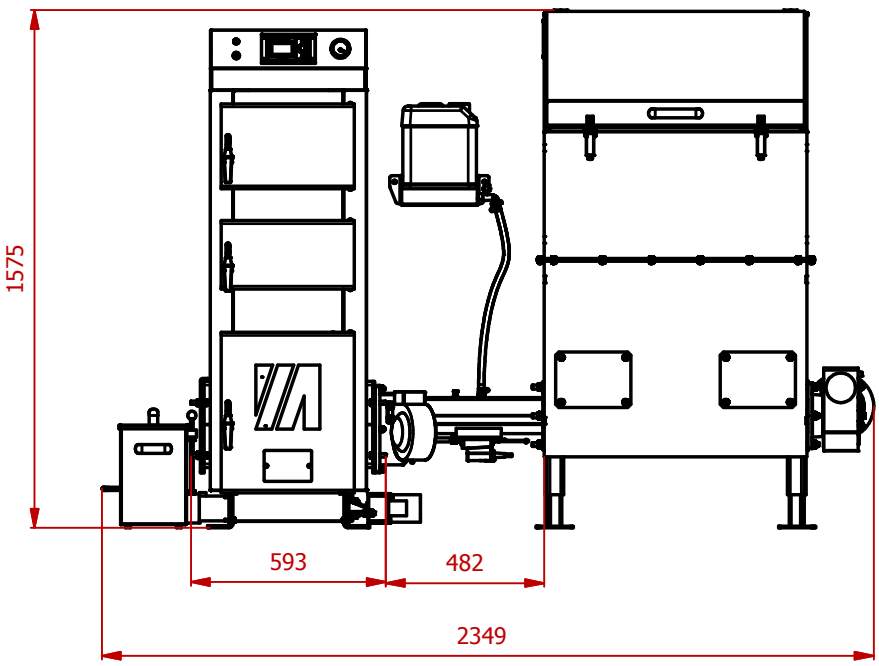

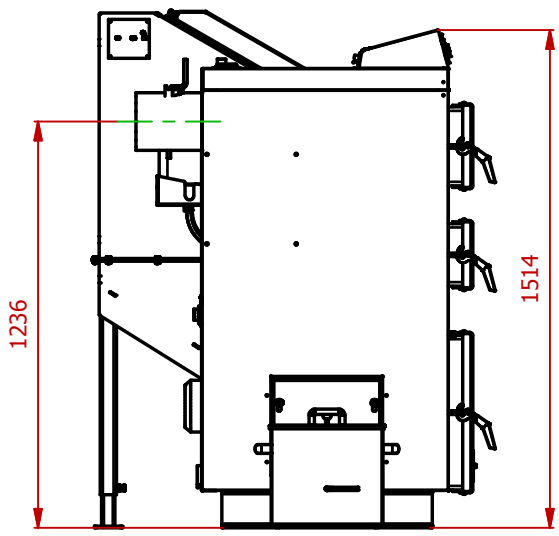

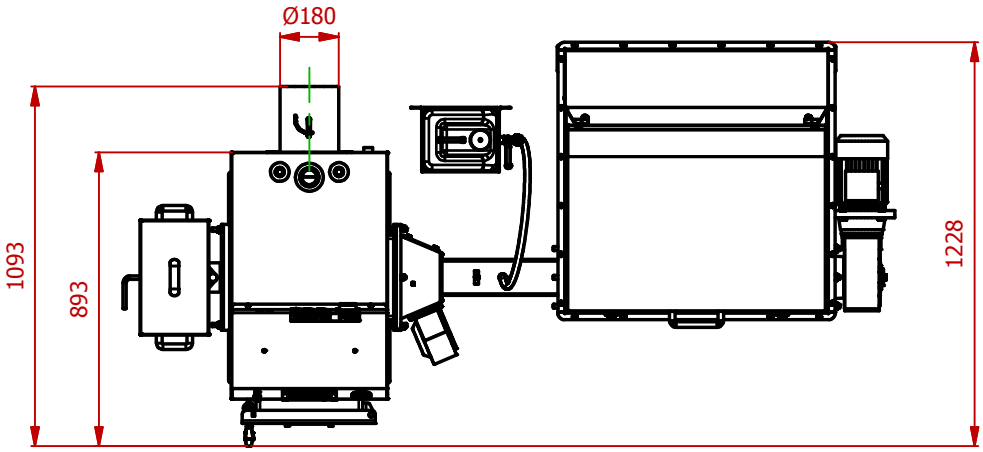

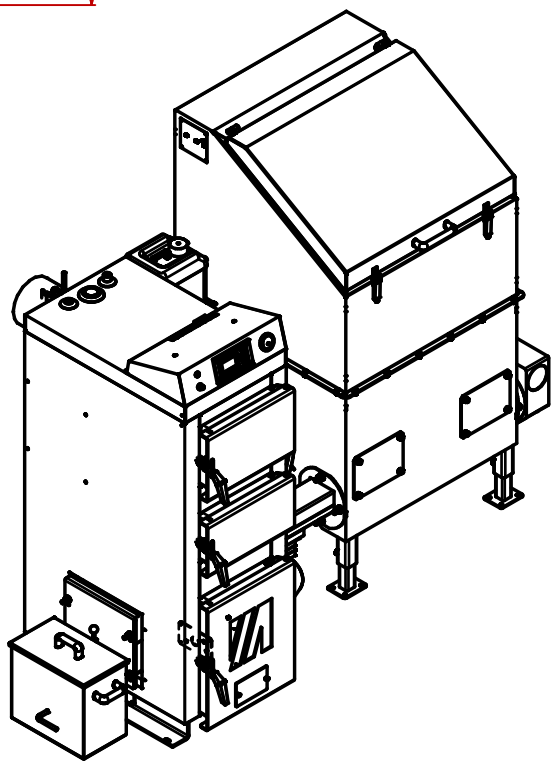

VM25+SUP+0,6m3