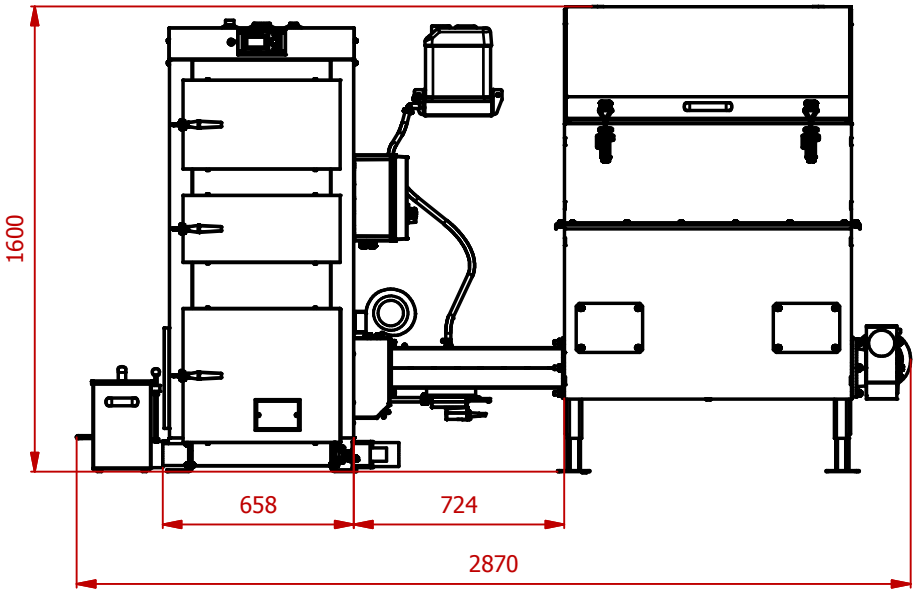

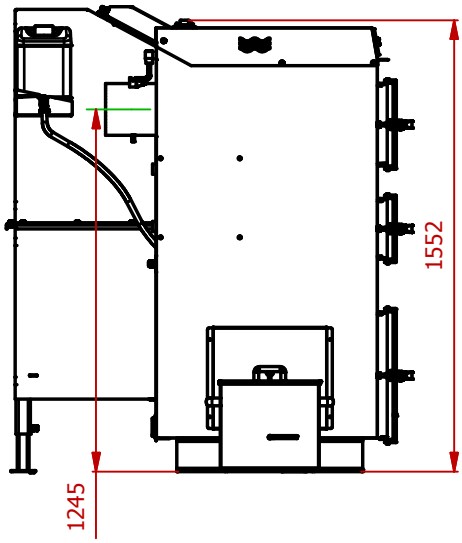

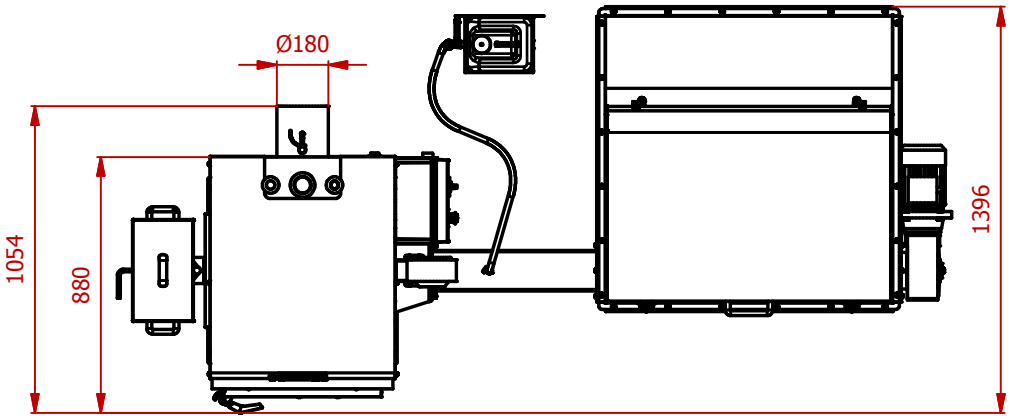

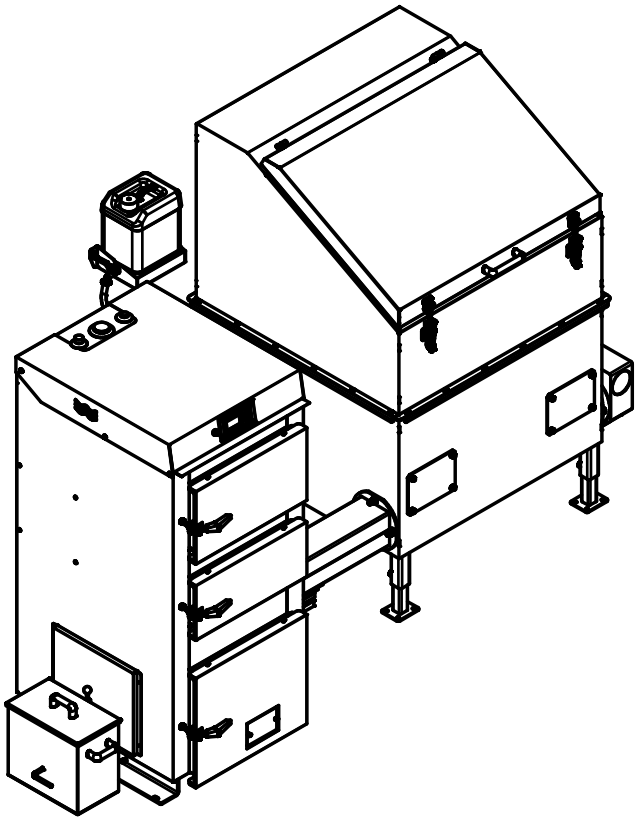

VM35+SUP+1m3