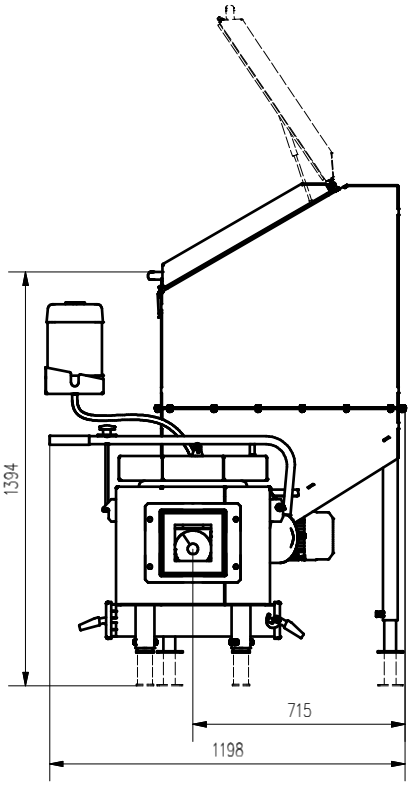

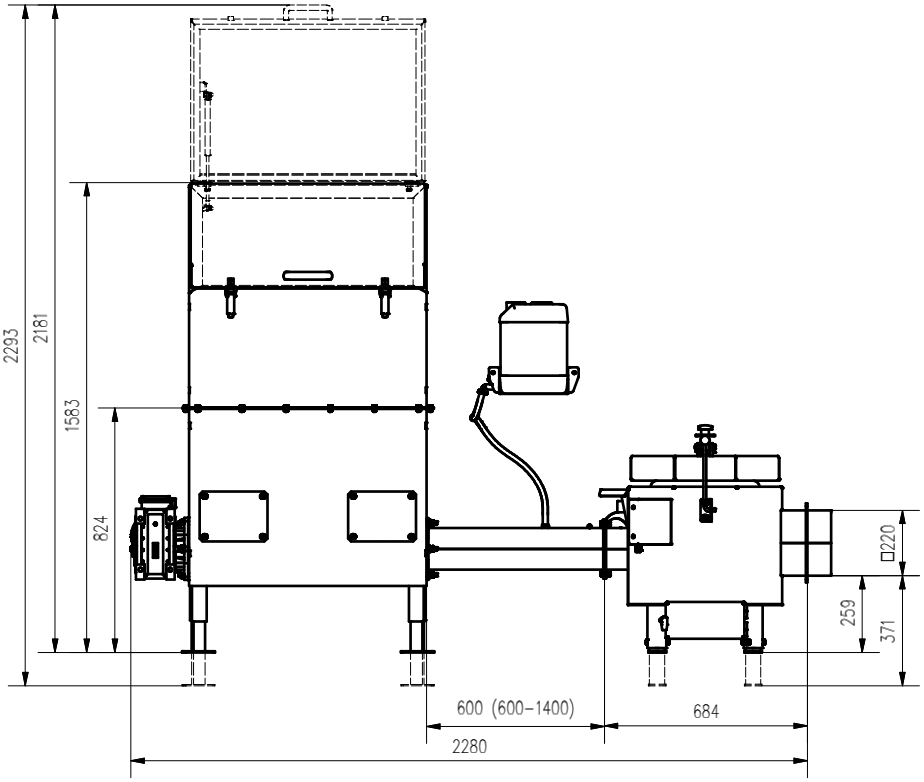

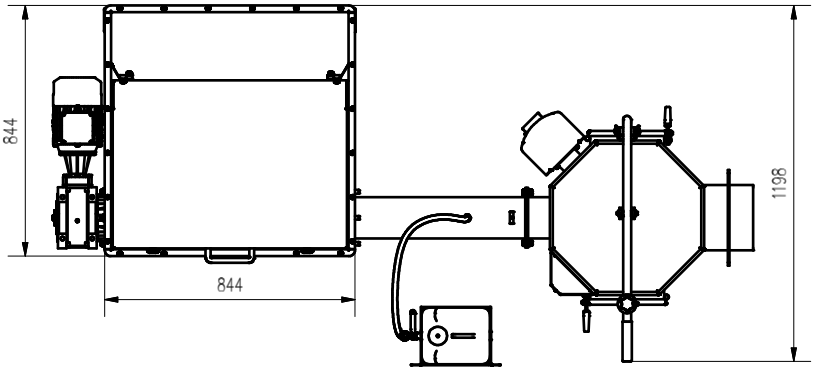

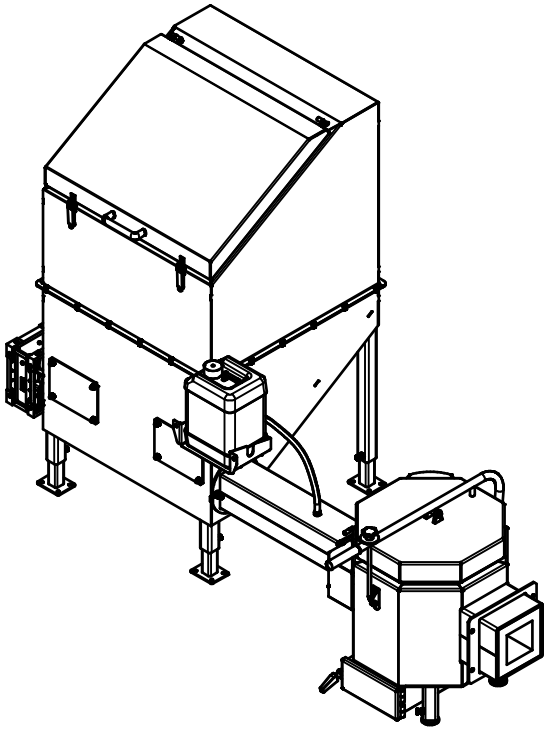

APSBGC30 ZT06 L (230V)