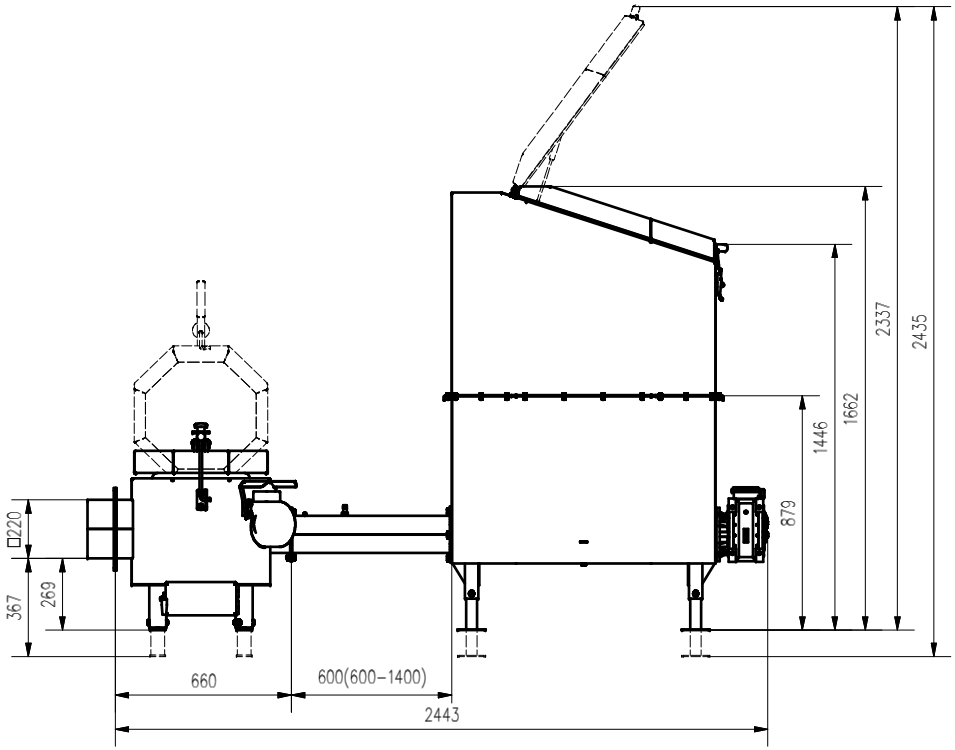

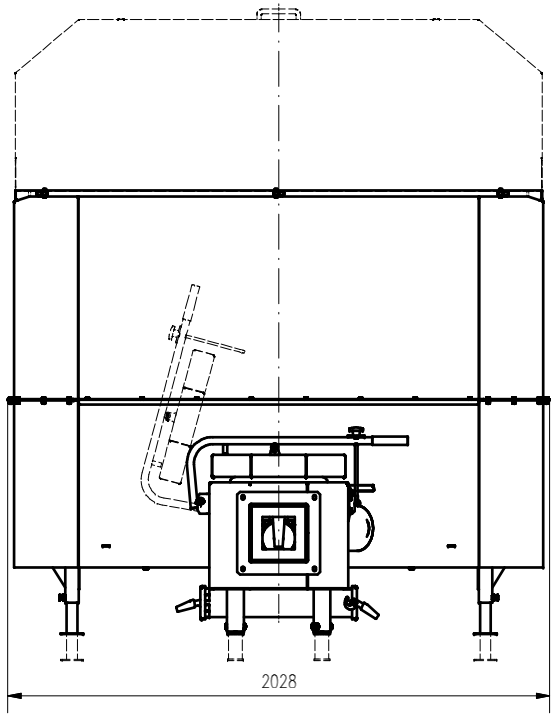

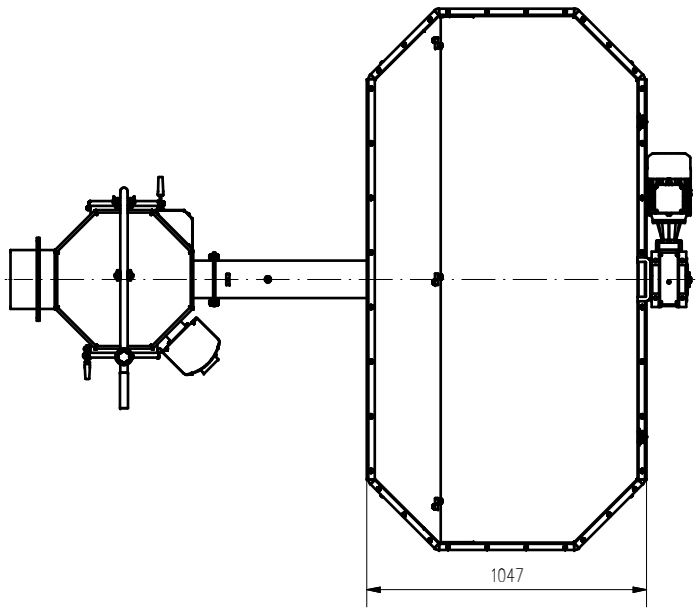

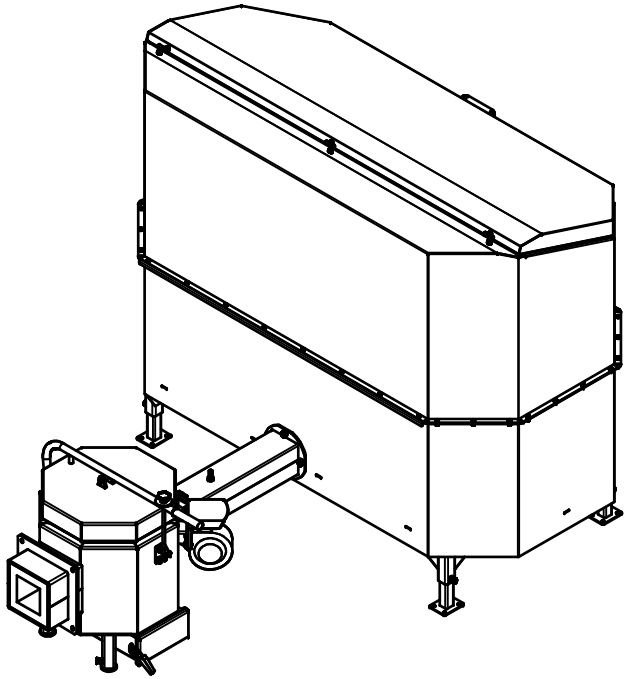

APSBGC30 ZT2A P (230V)