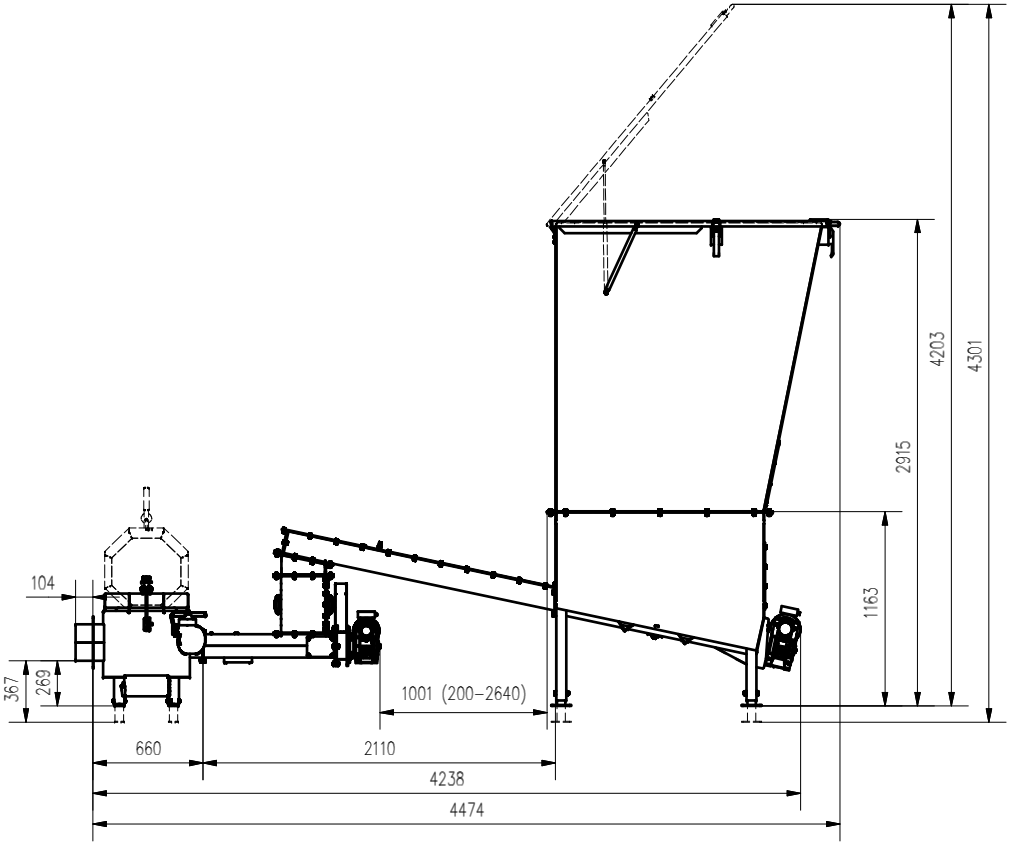


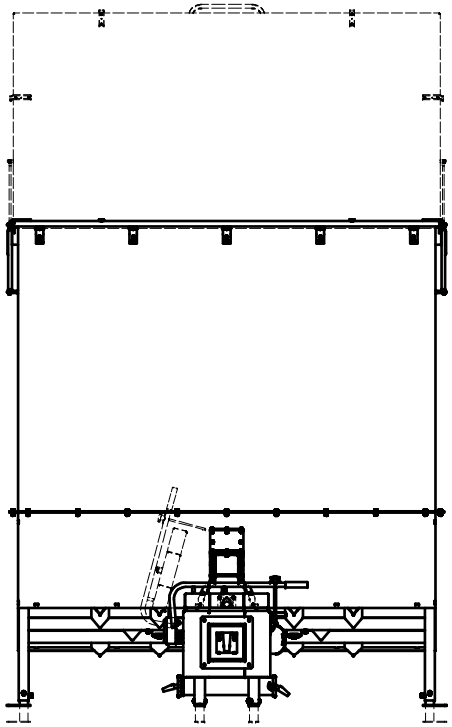

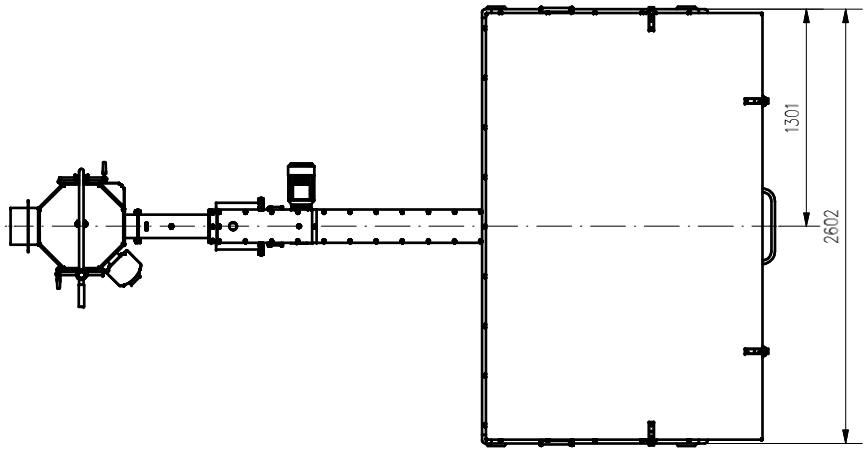


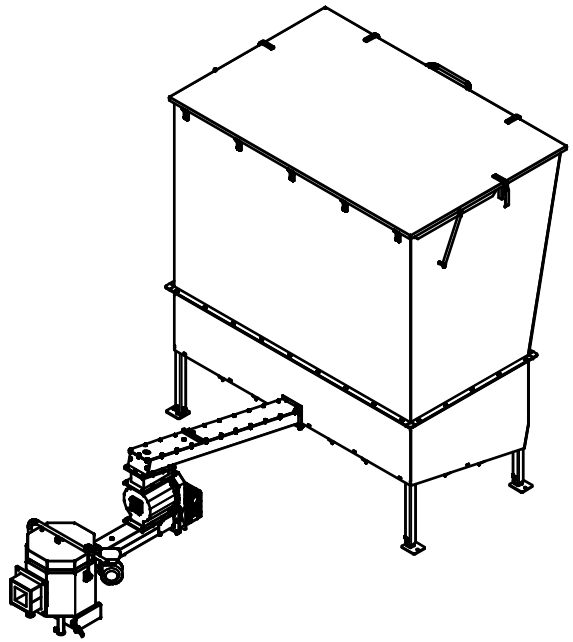

APSBGC30 ZT8 P