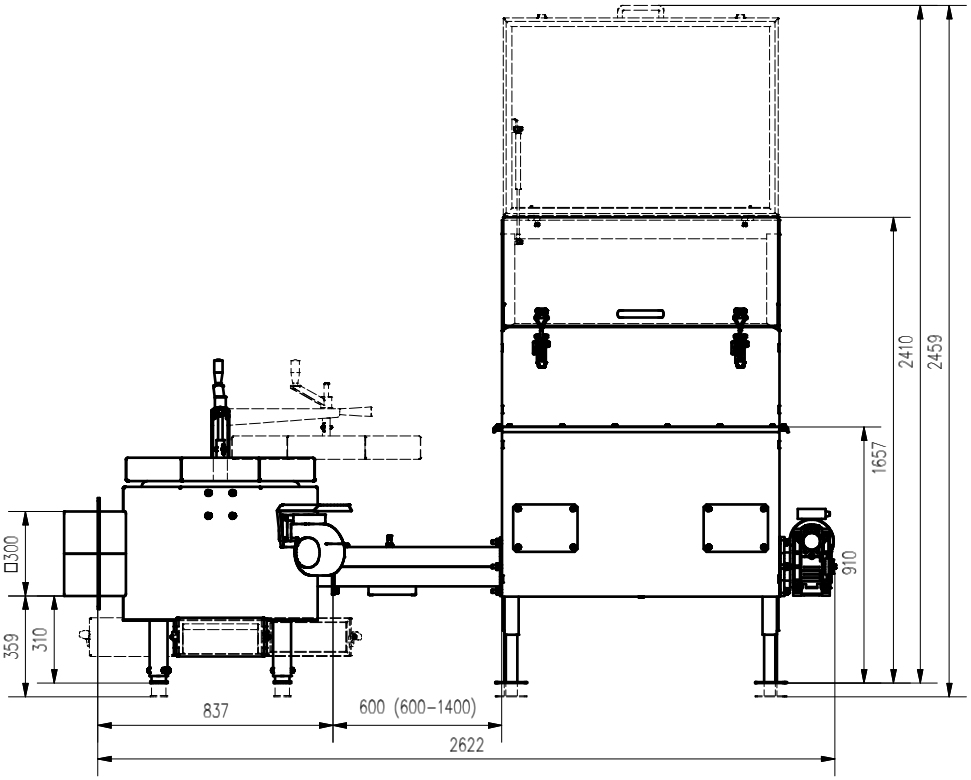

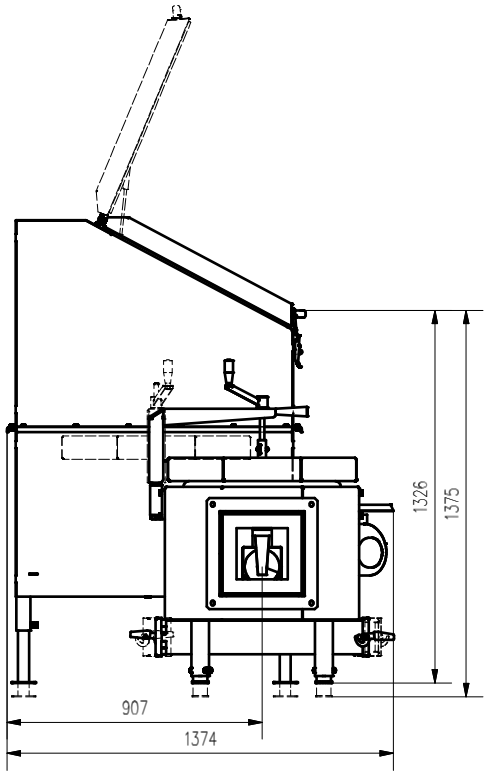

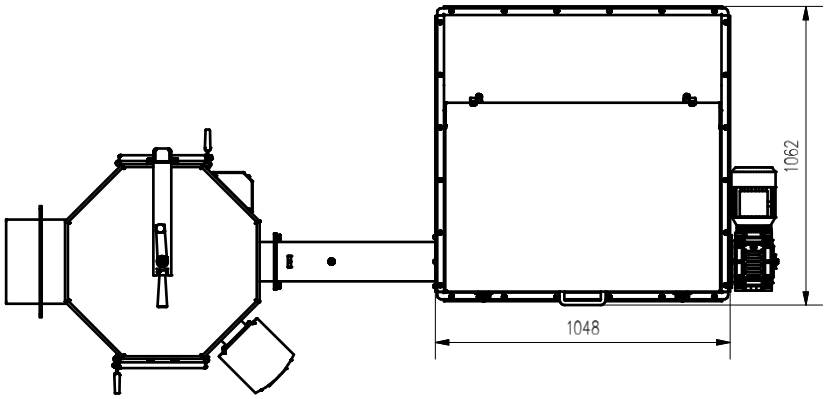

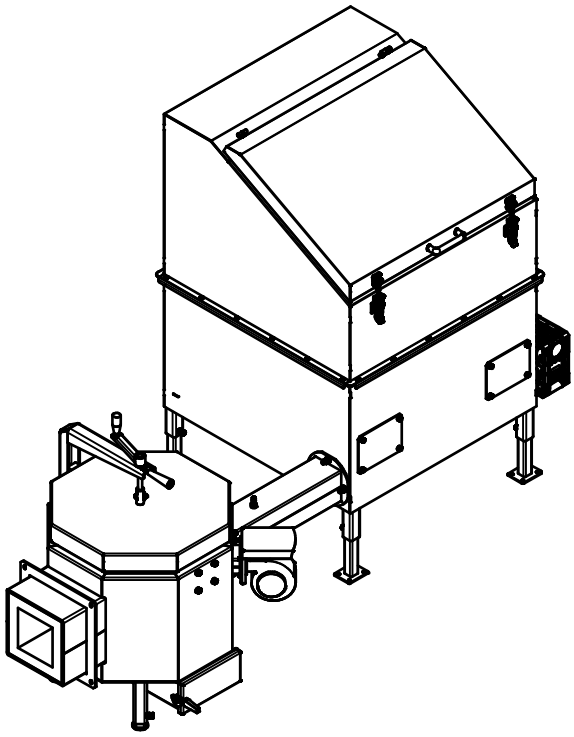

APSBGC100 ZT1A P