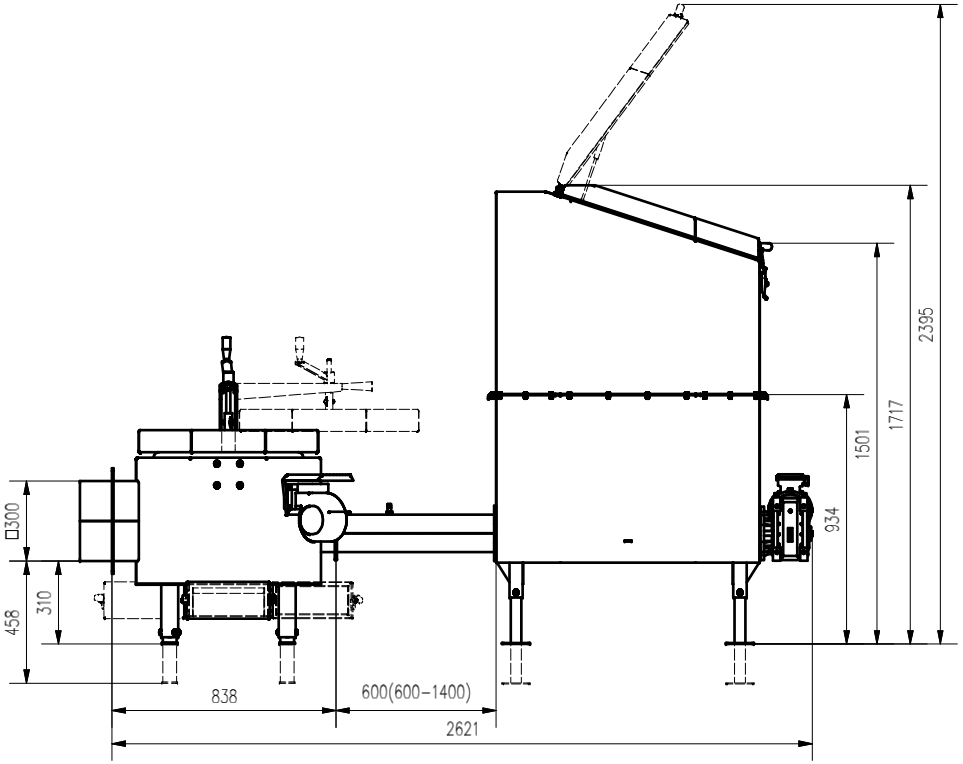

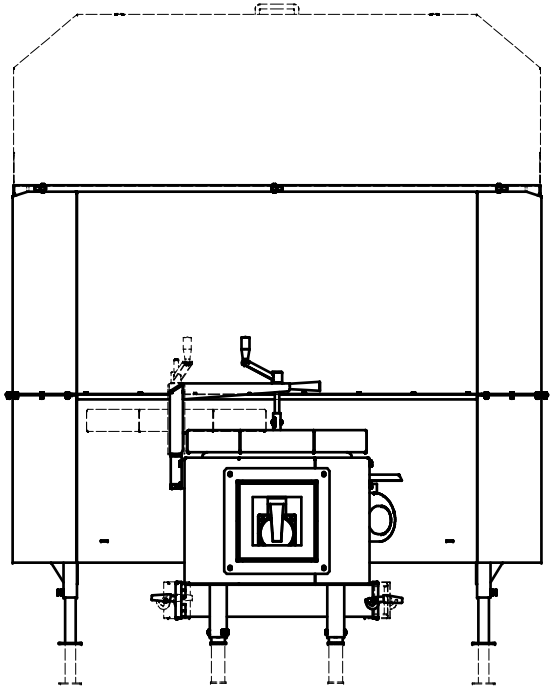

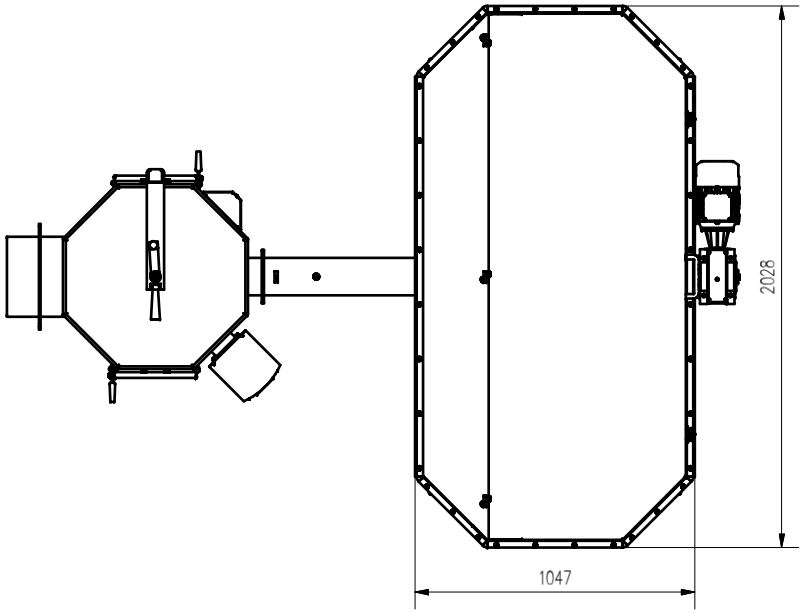

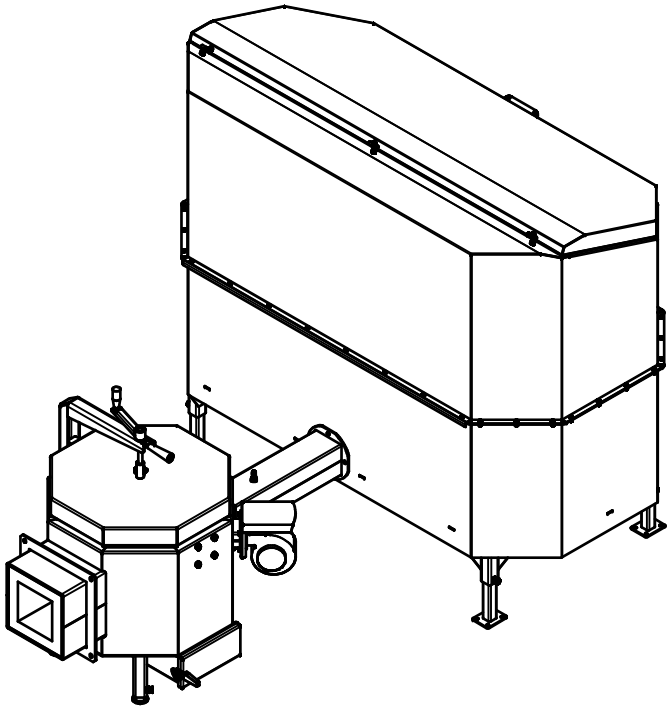

APSBGC100 ZT2A P