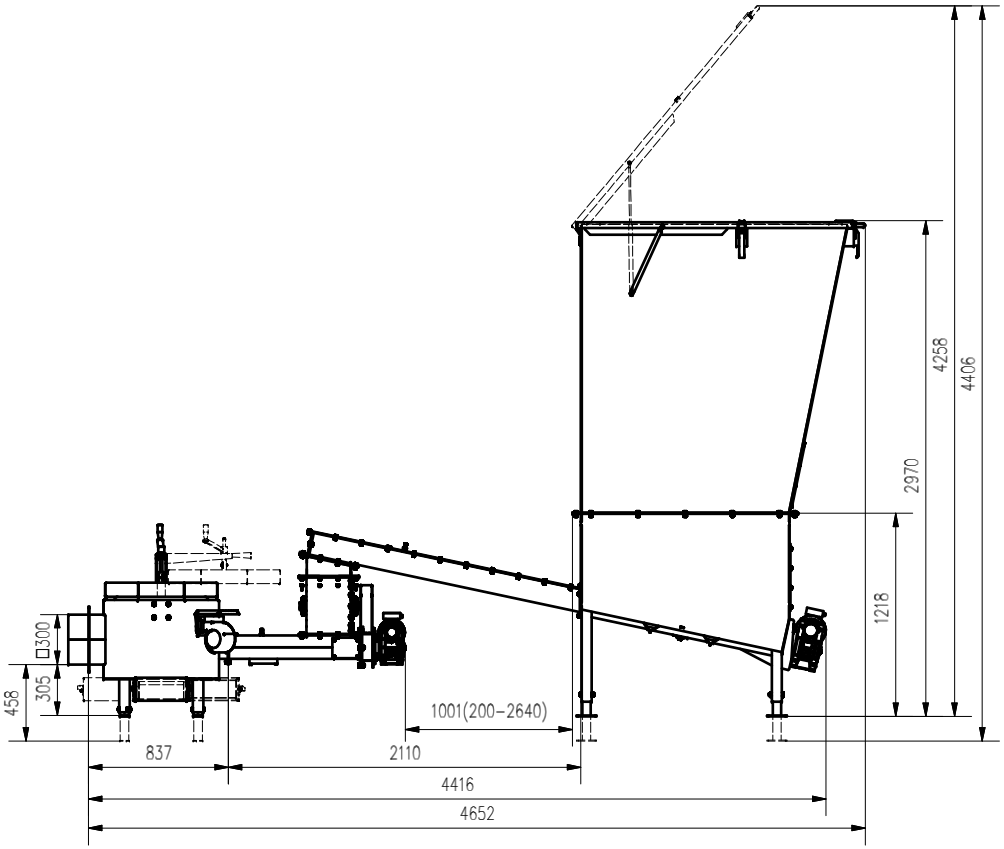

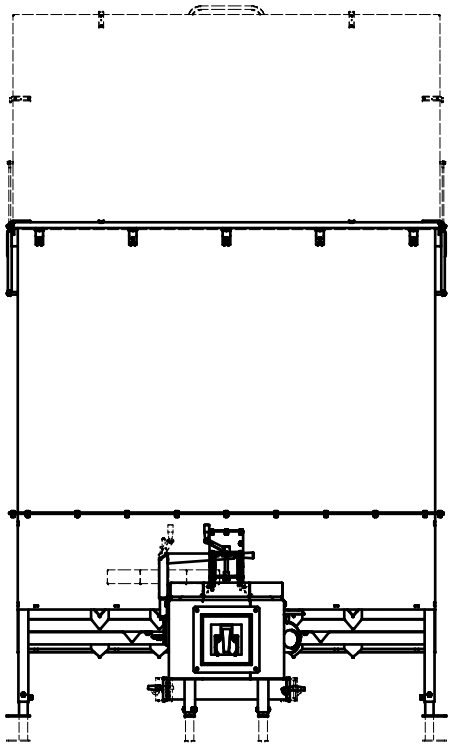

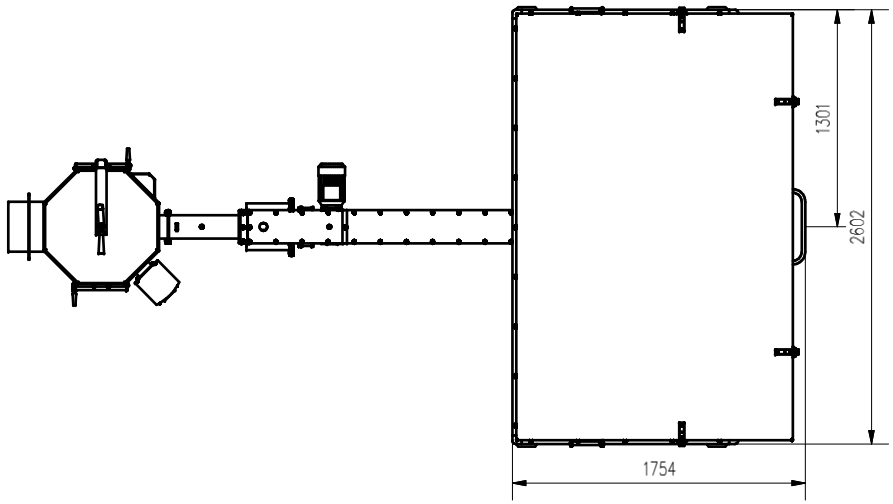

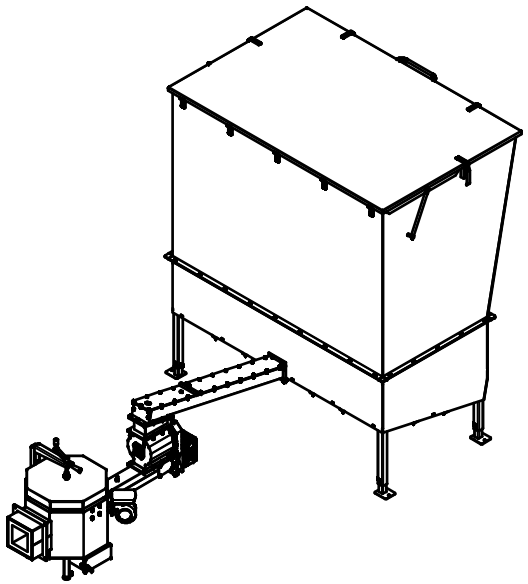

APSBGC100 ZT8 P