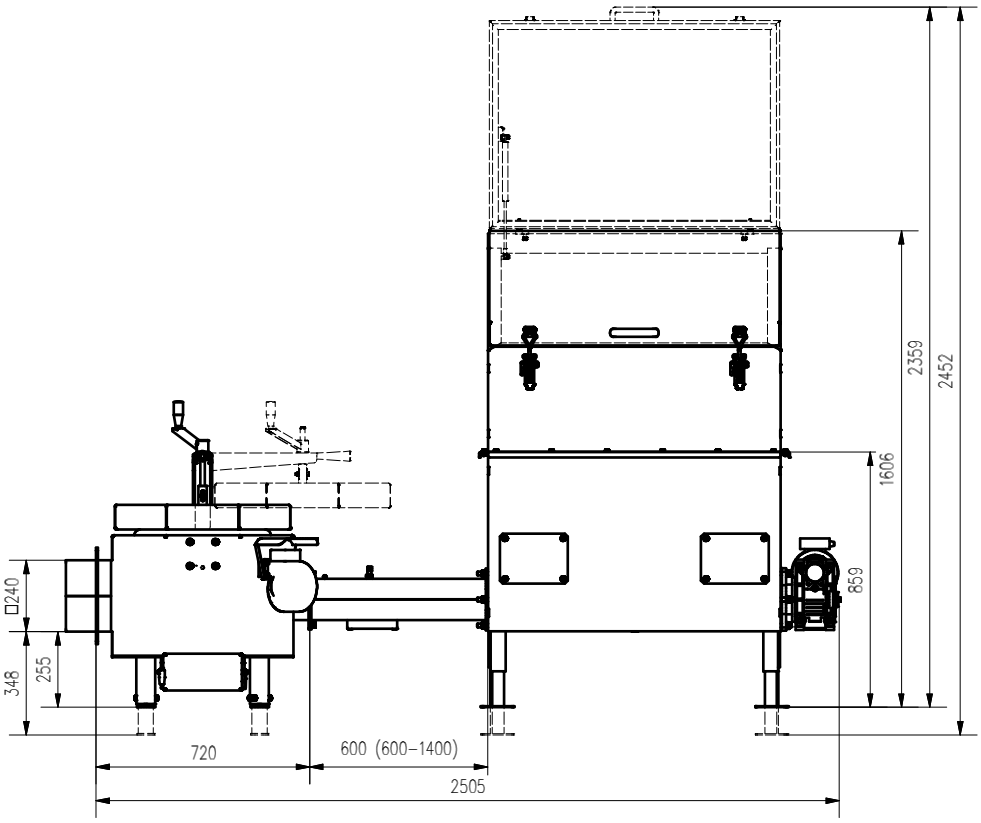

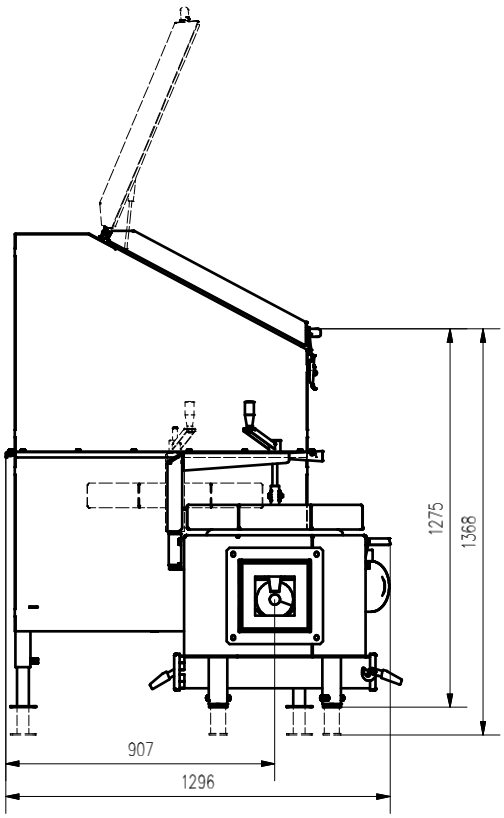

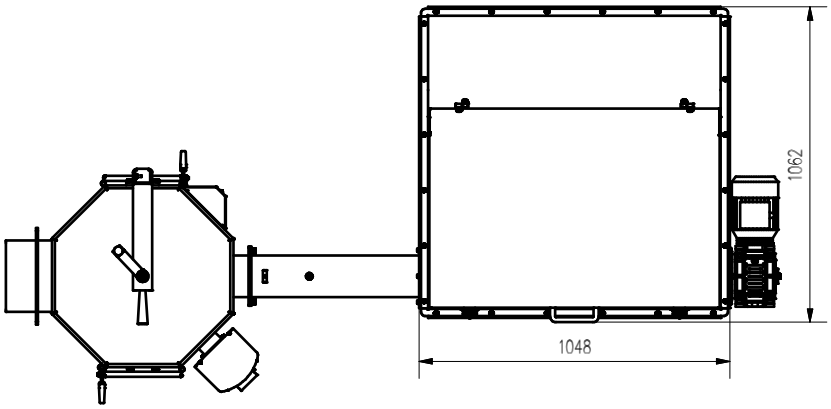

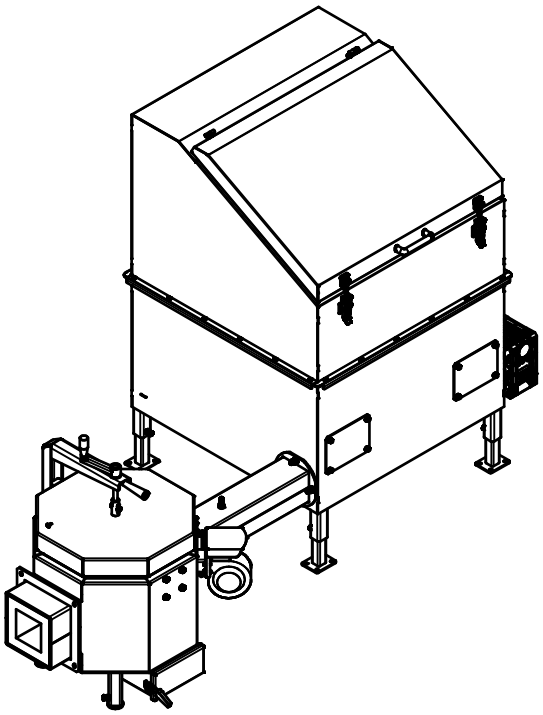

APSBGC50 ZT1A P