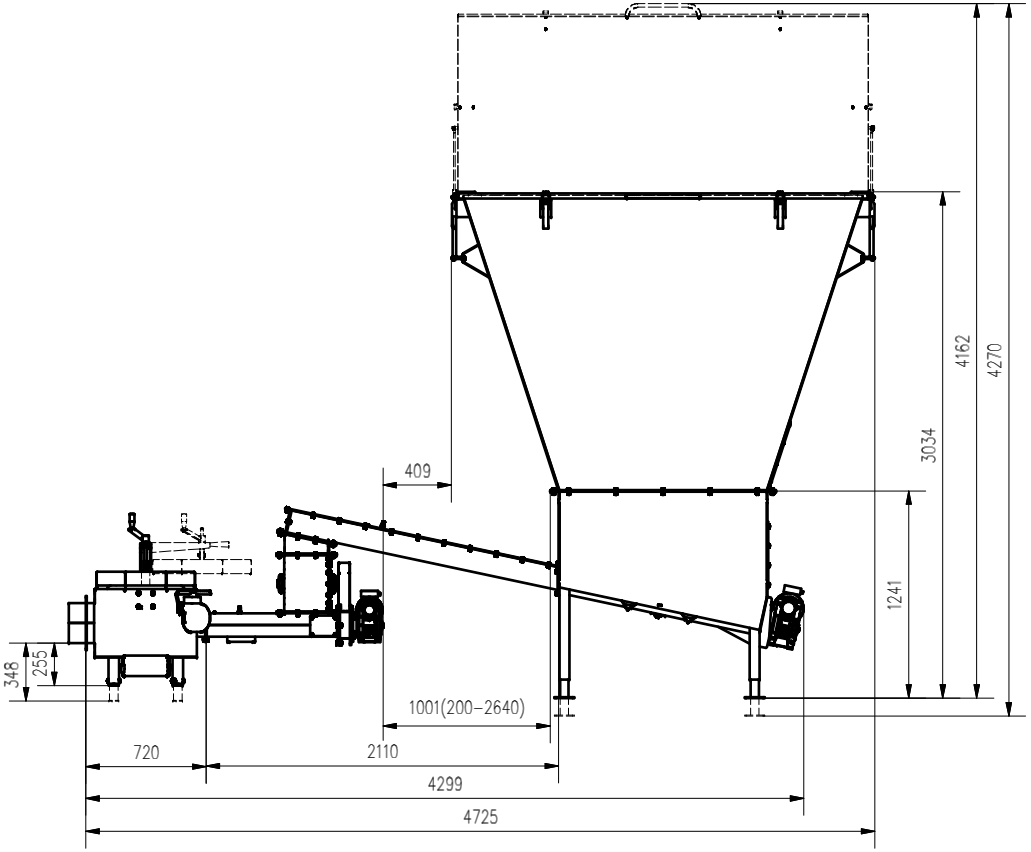

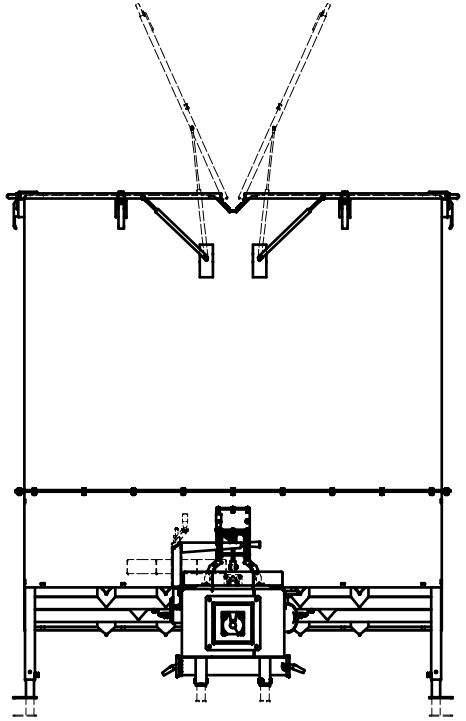

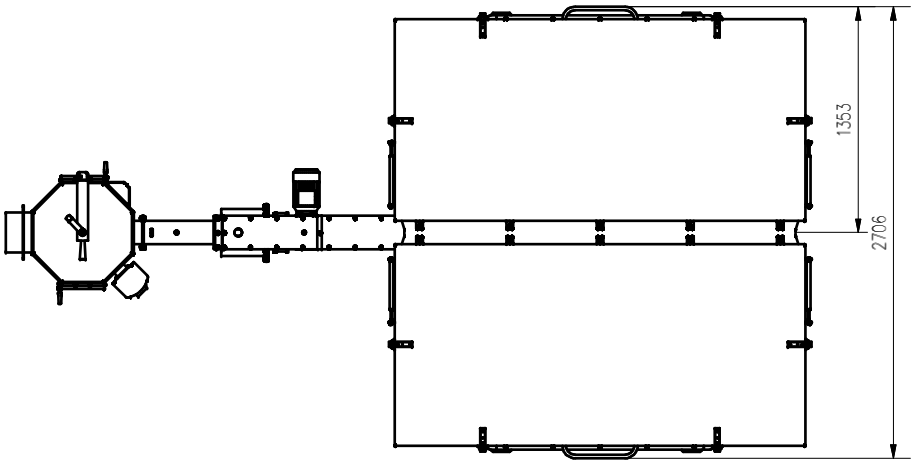

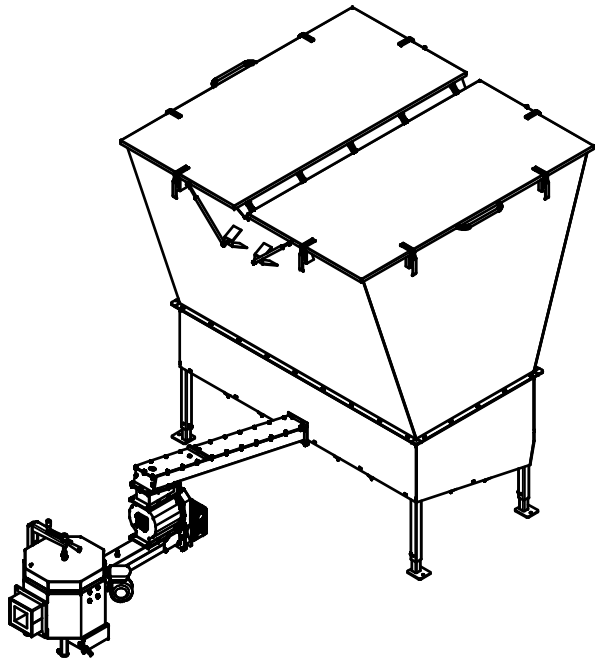

APSBGC50 ZT10v1 P