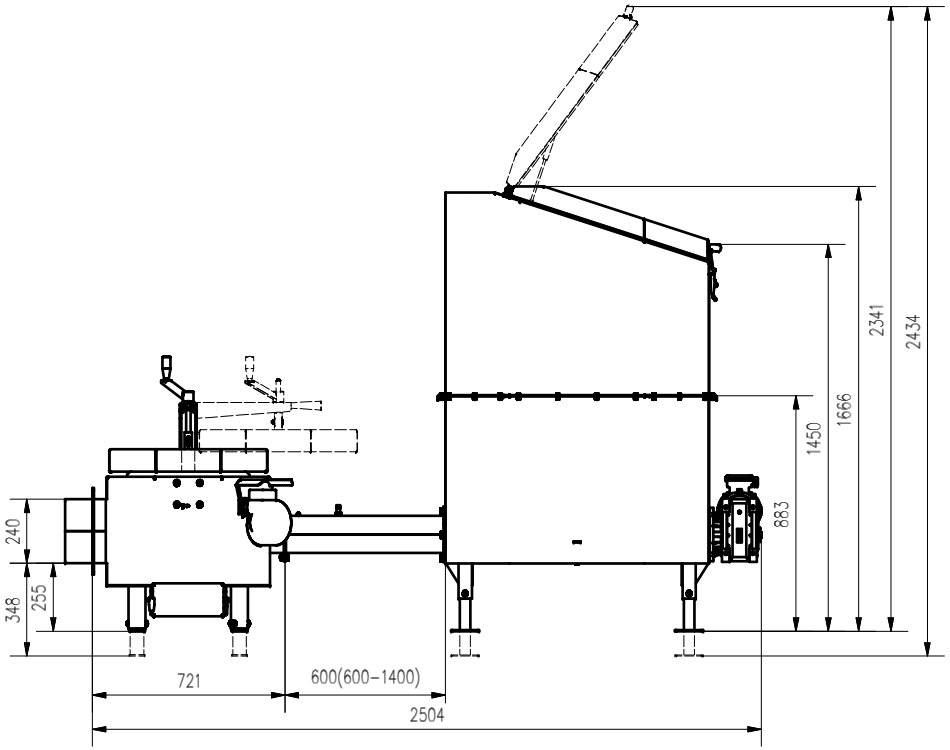

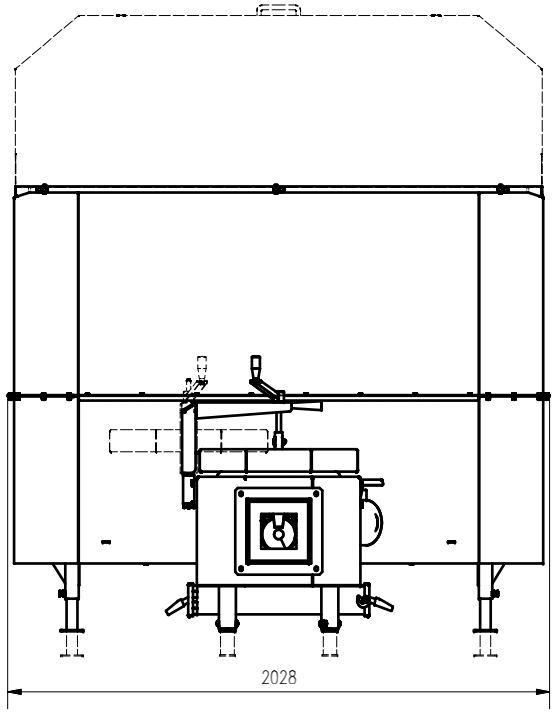

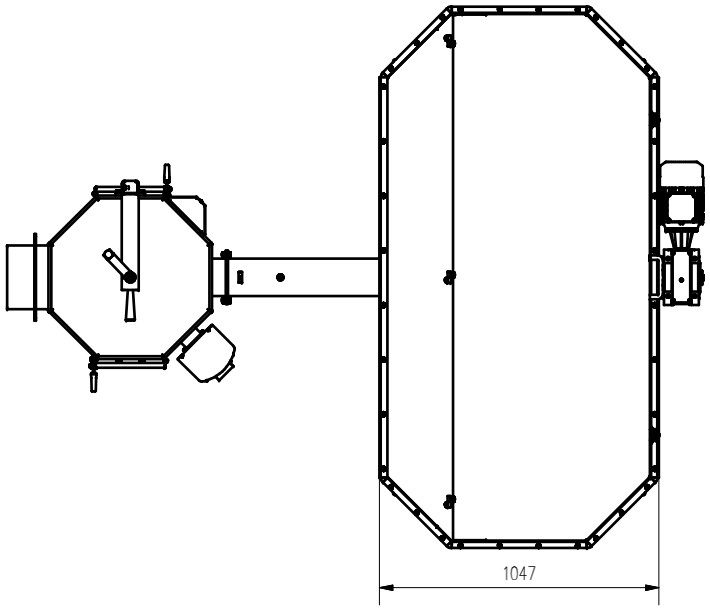

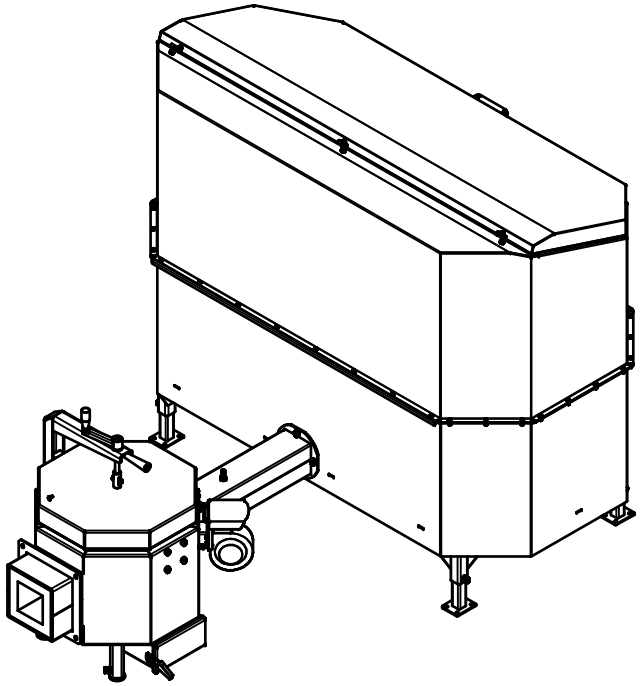

APSBGC50 ZT2A P