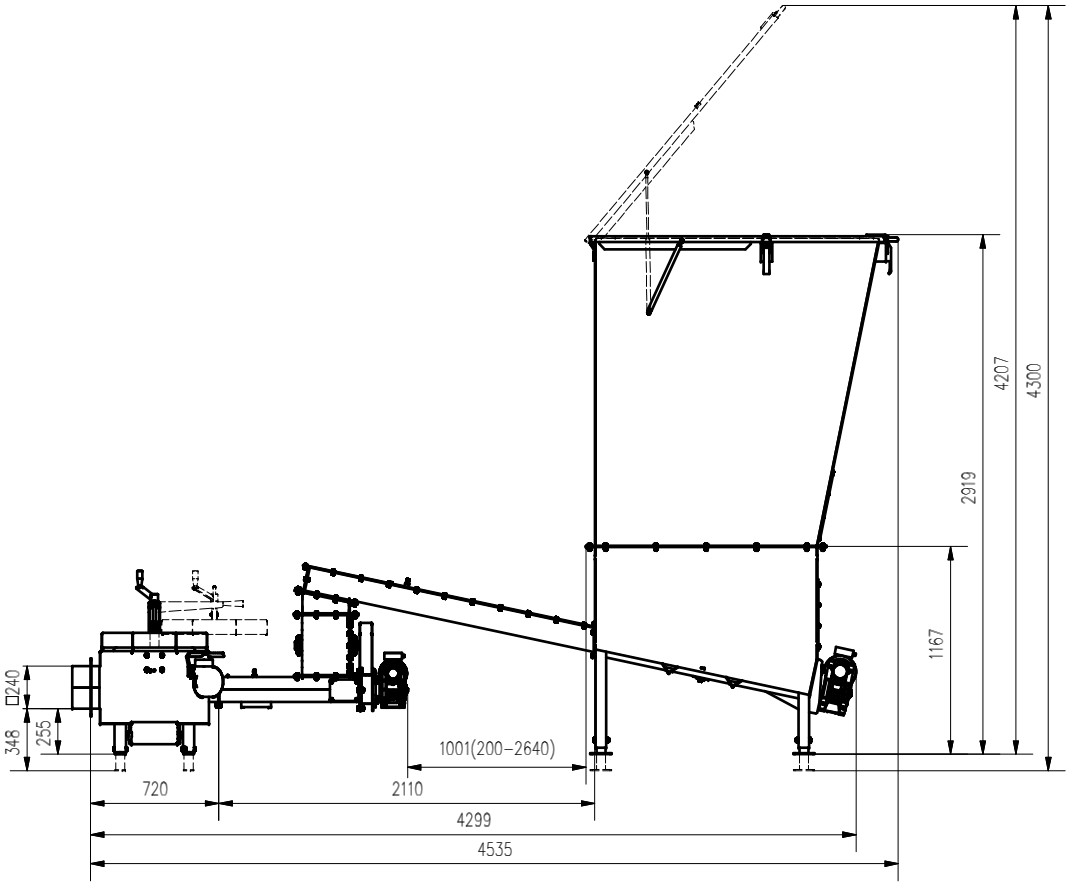

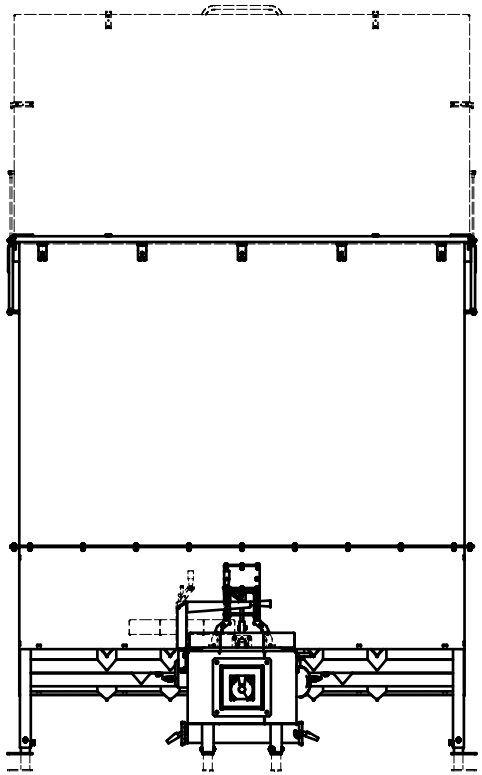

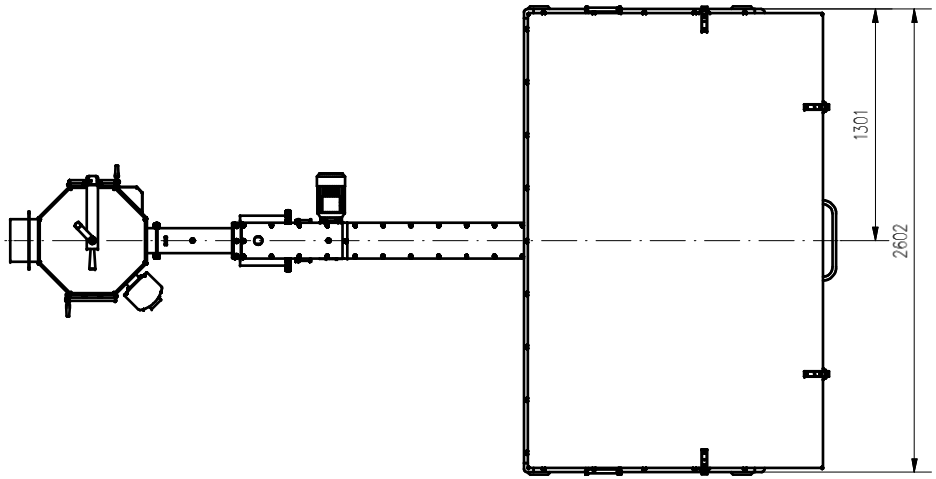

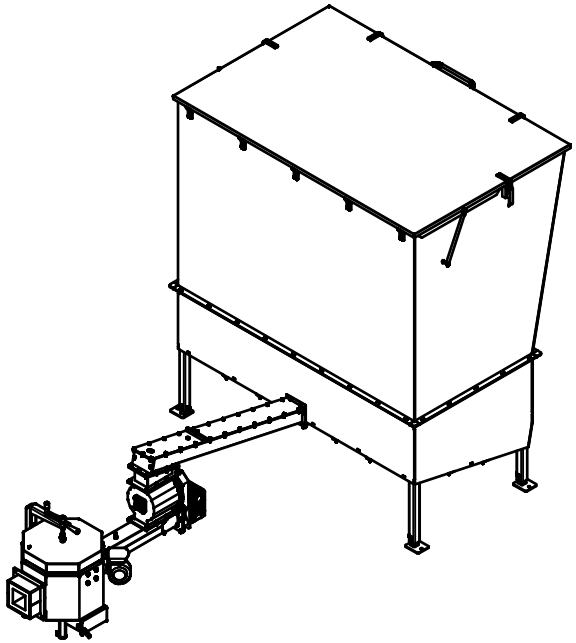

APSBGC50 ZT8 P