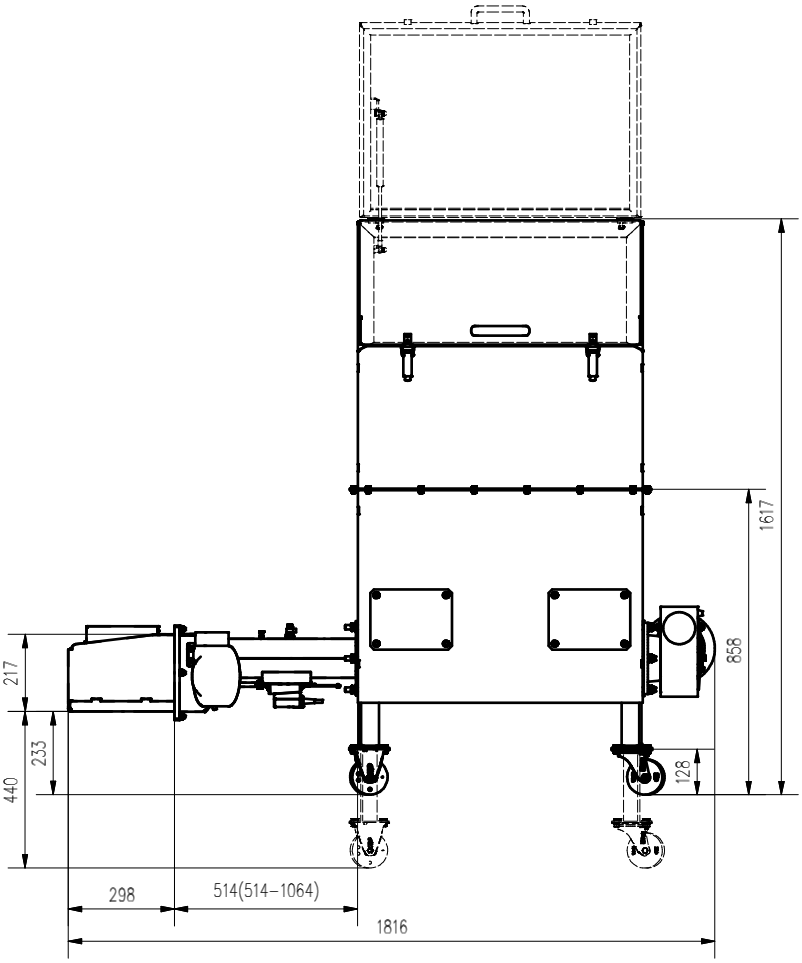

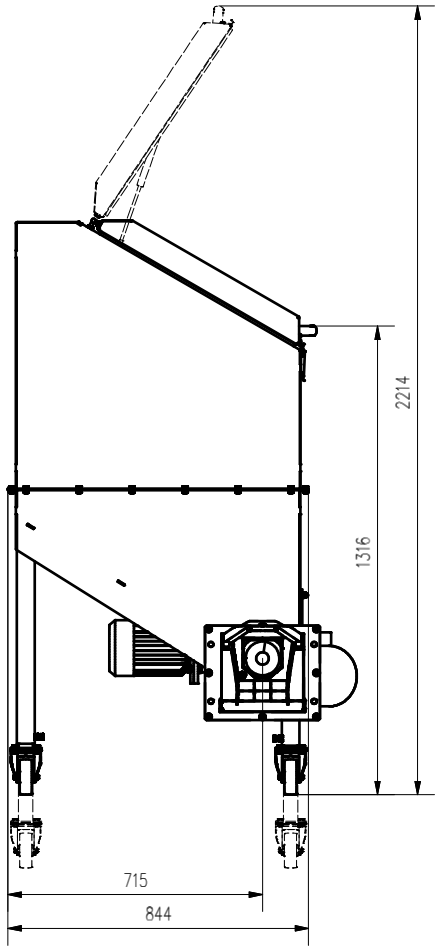

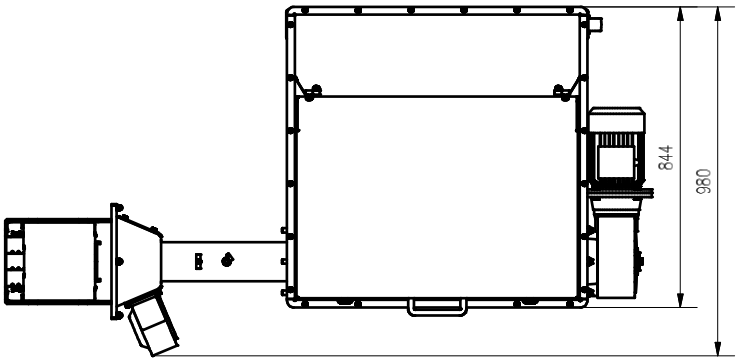

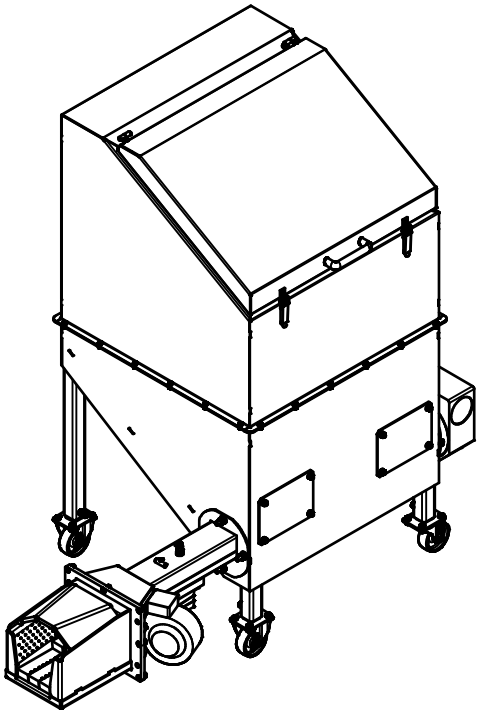

APSBGZ30R ZT0,6 P (230V)