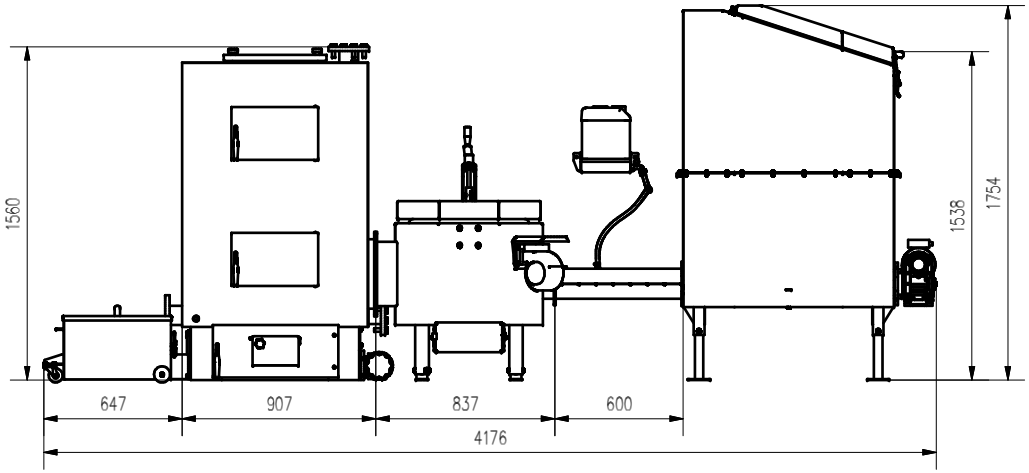

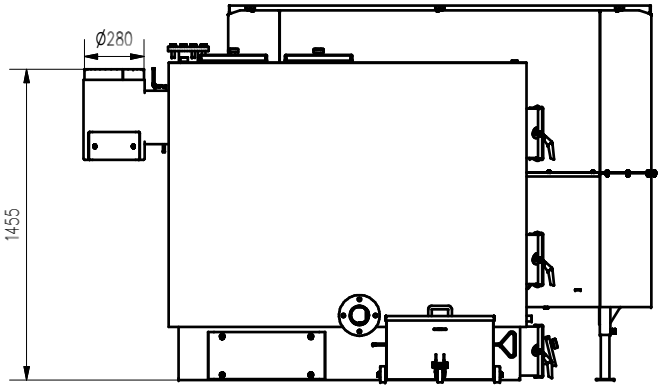

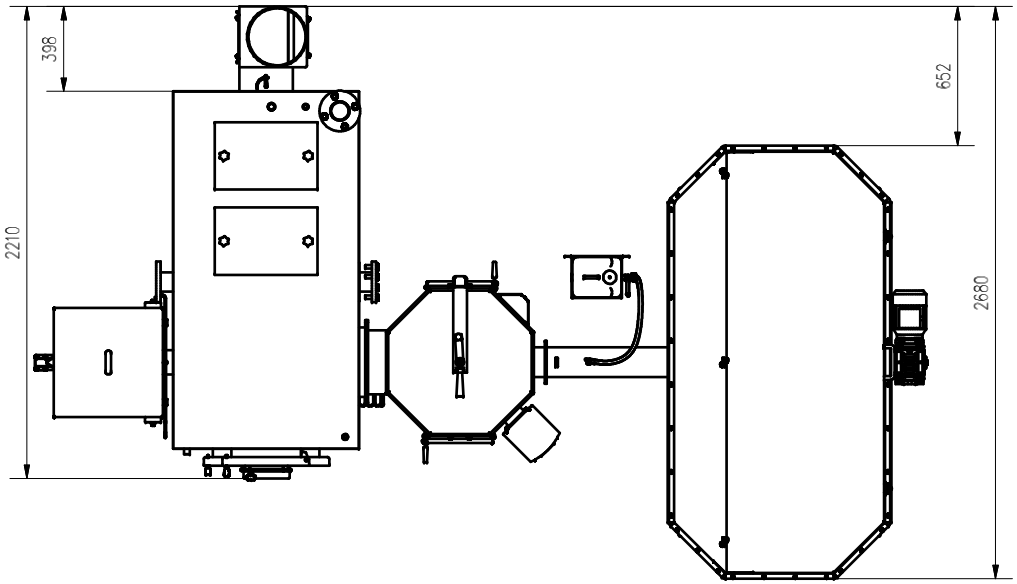

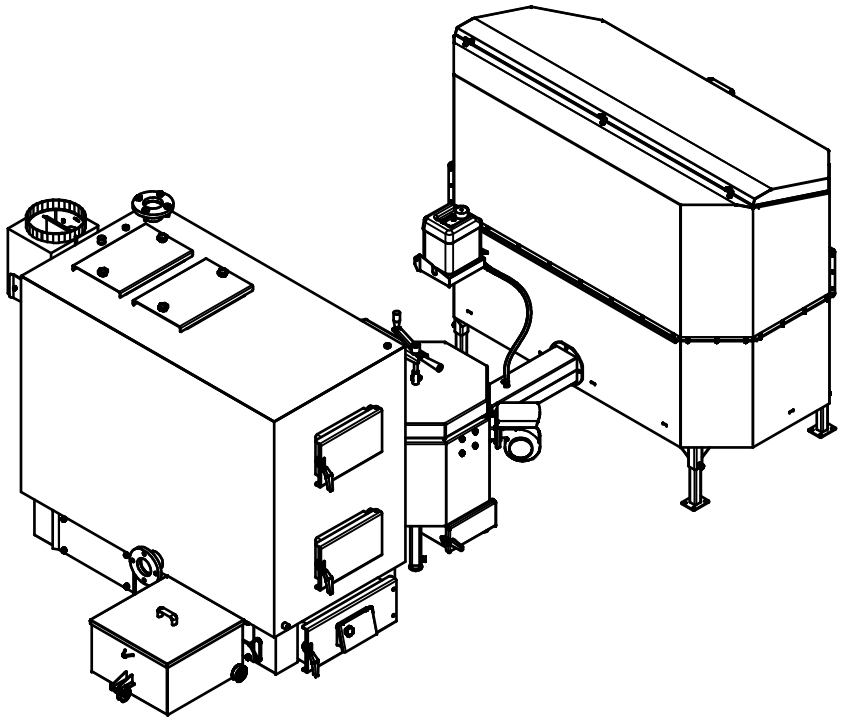

AZSBGC100 ZT2A P