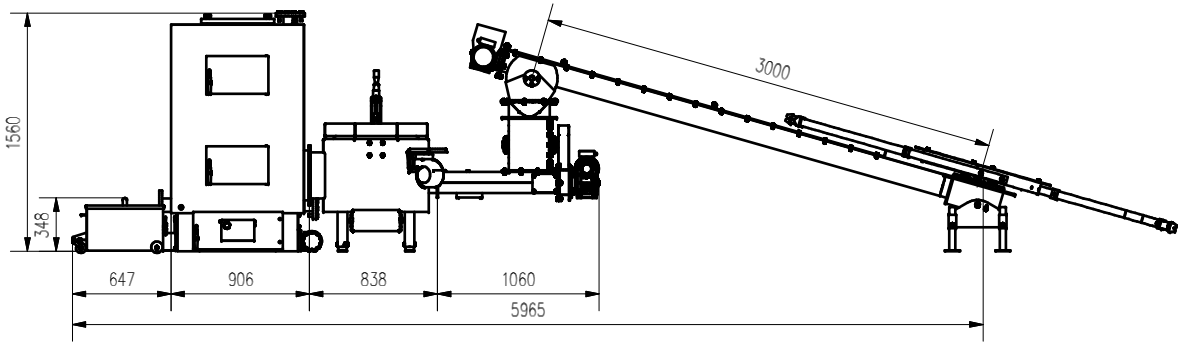

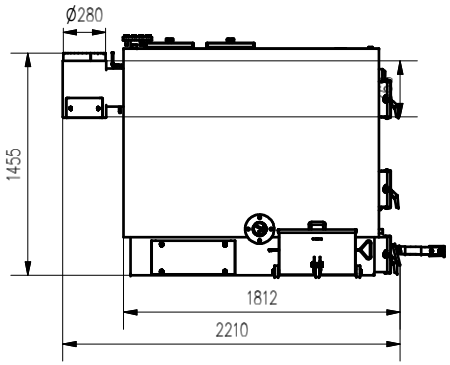

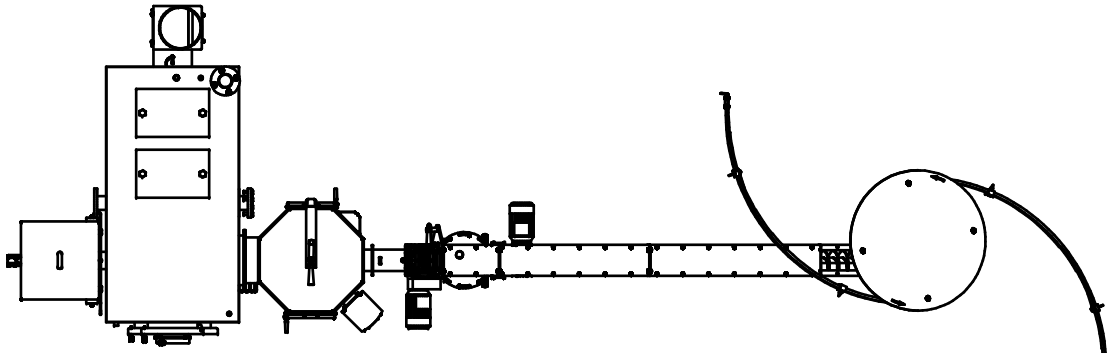

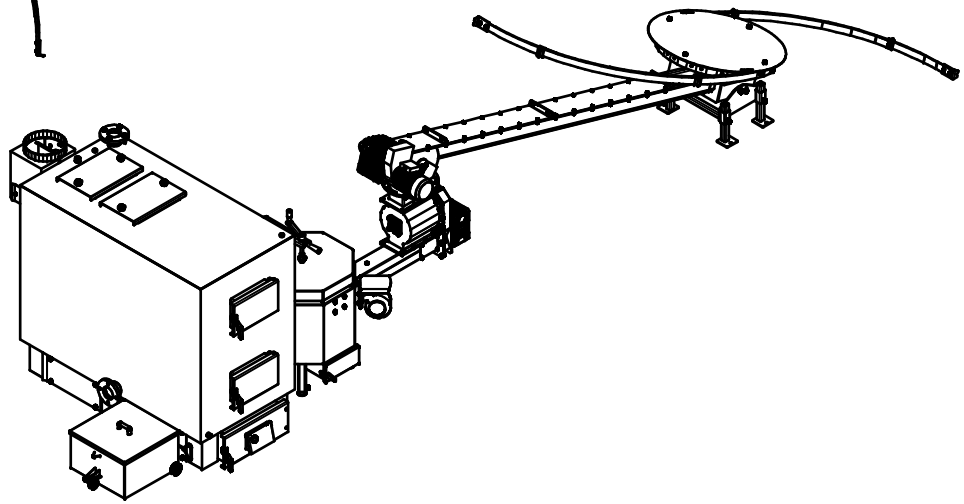

AZSBGC100 NS1243 P