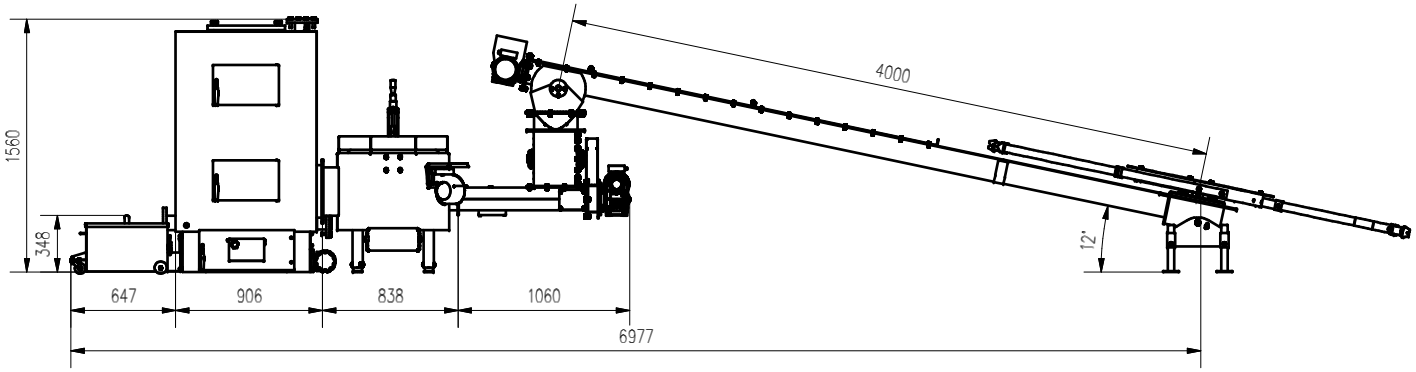

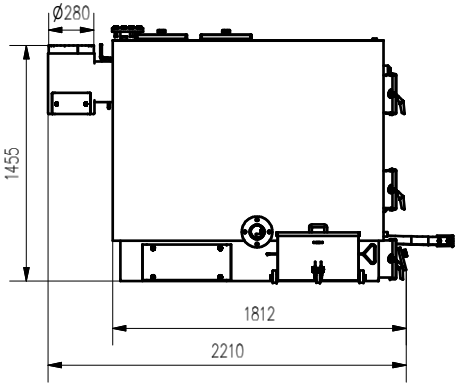

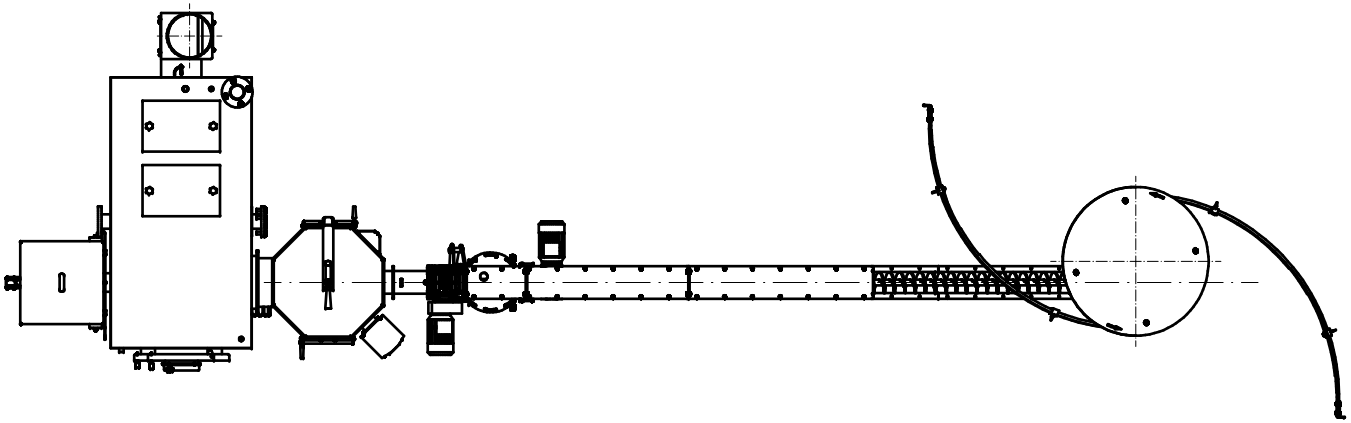

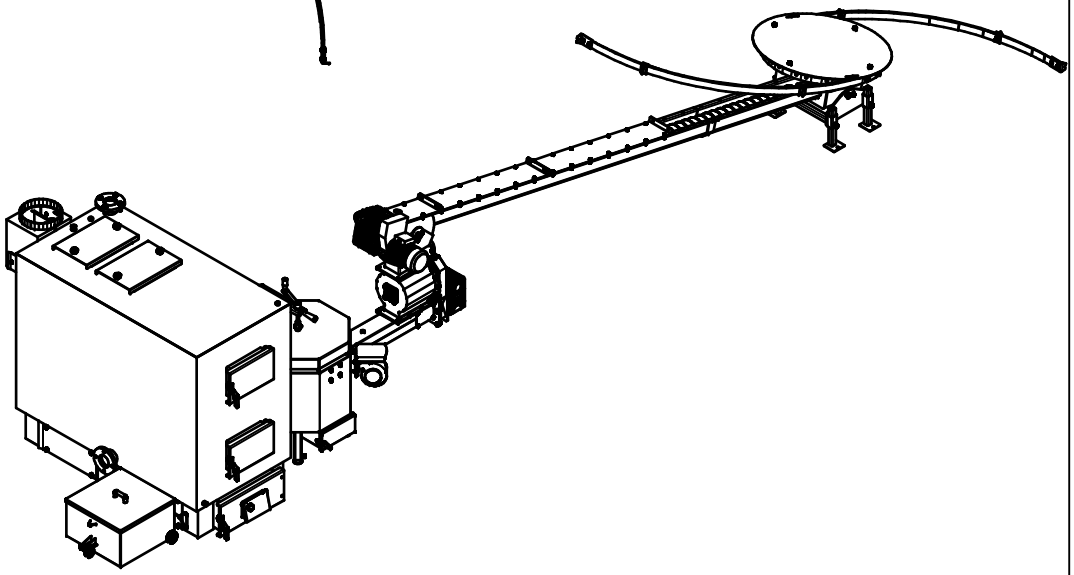

AZSBGC100 NS1244 P