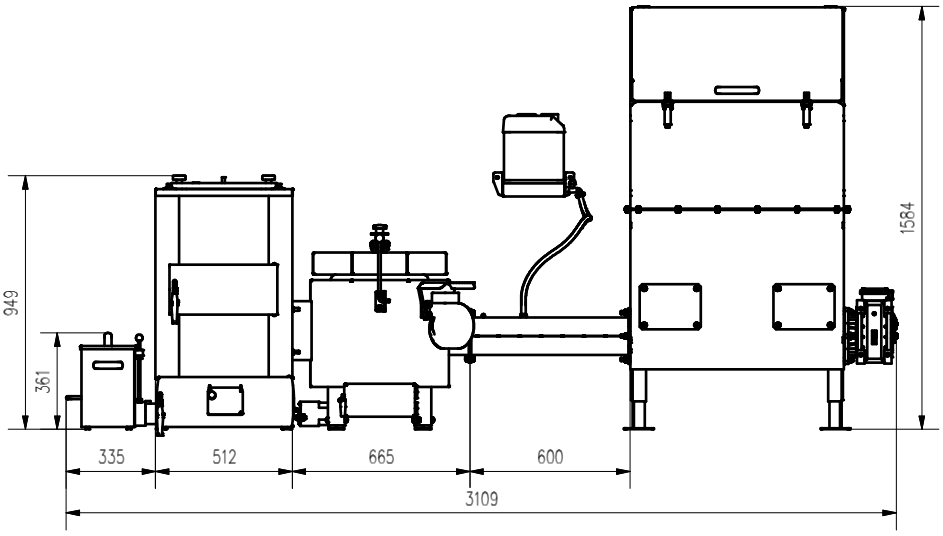

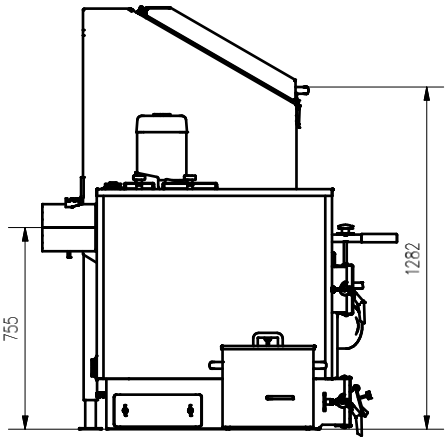

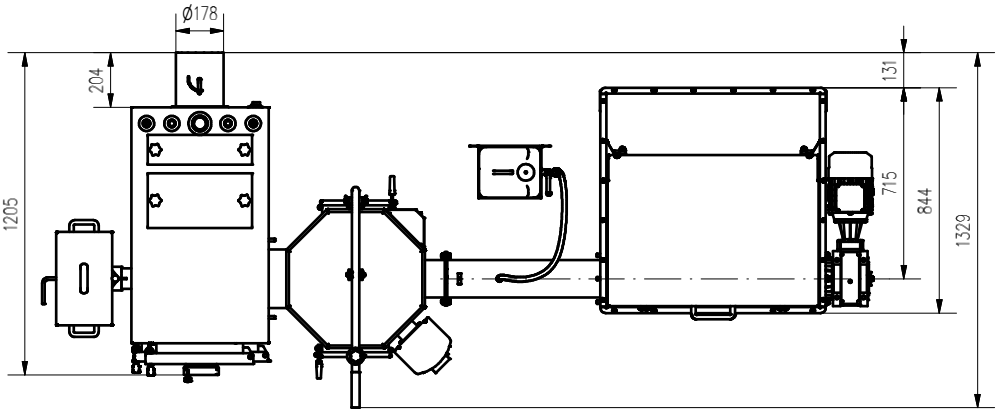

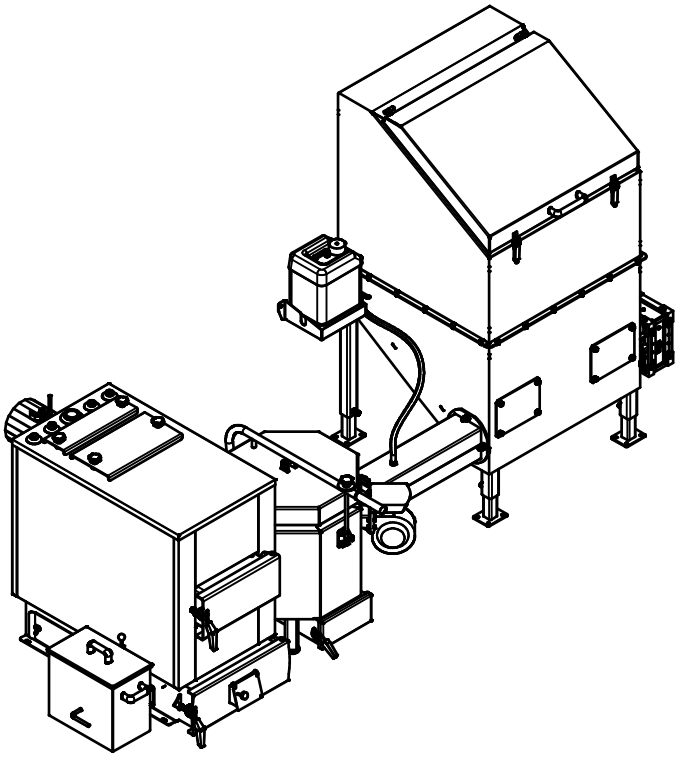

AZSBGC30 ZT0,6 P SUP (230V)