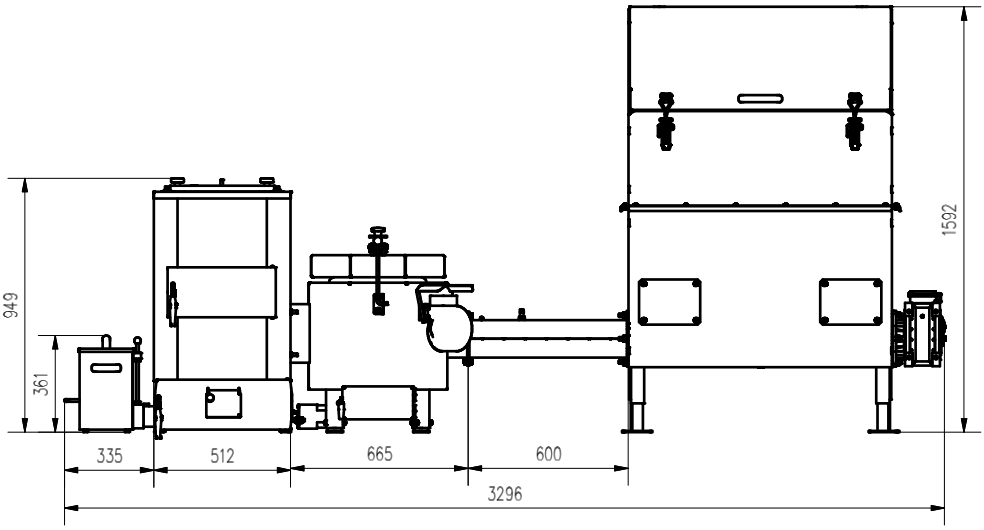

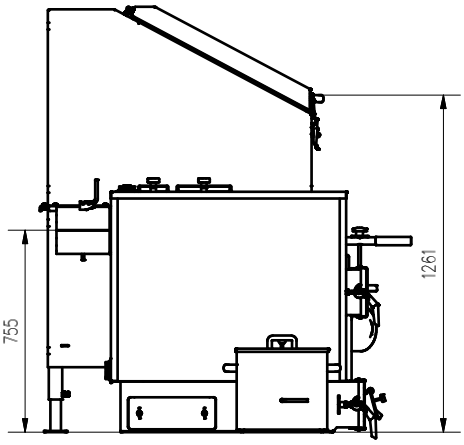

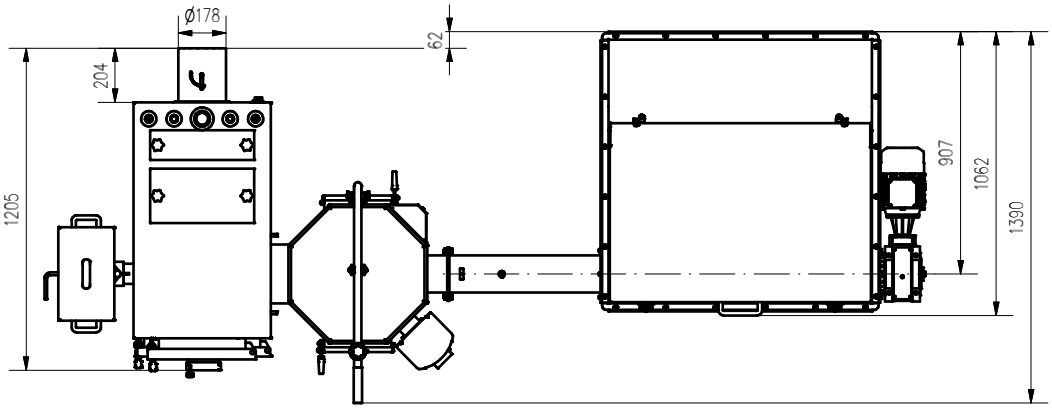

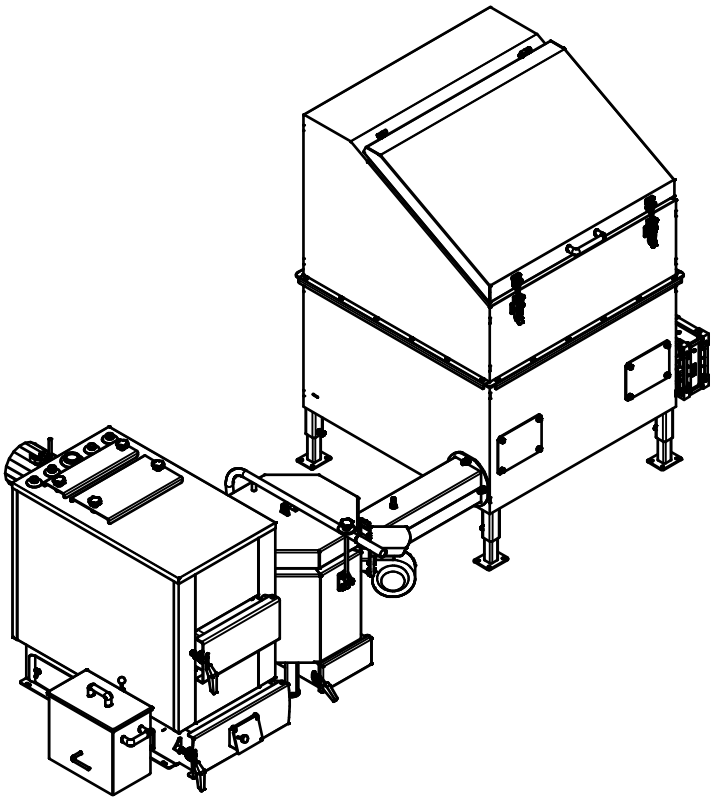

AZSBGC30 ZT1A P SUP (230V)