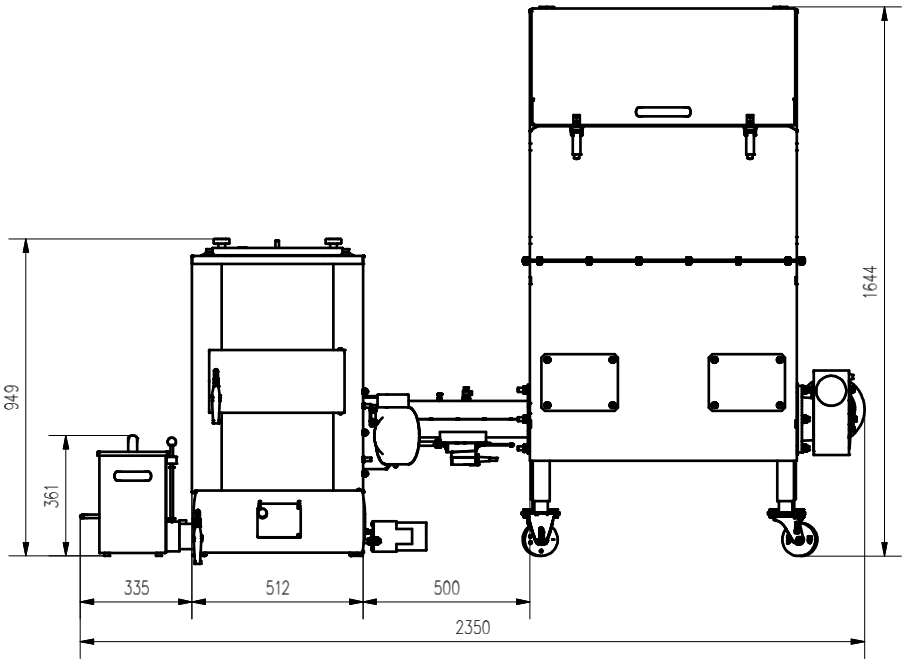

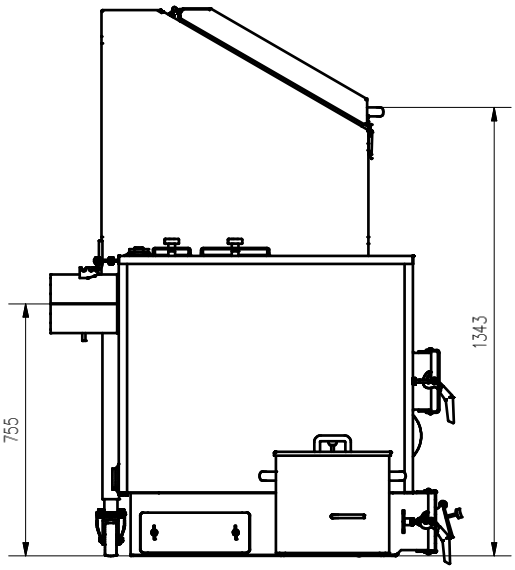

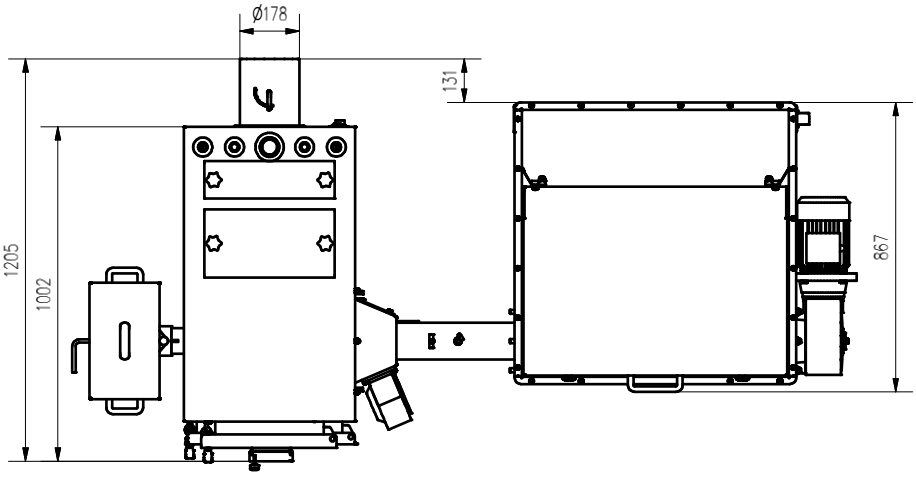

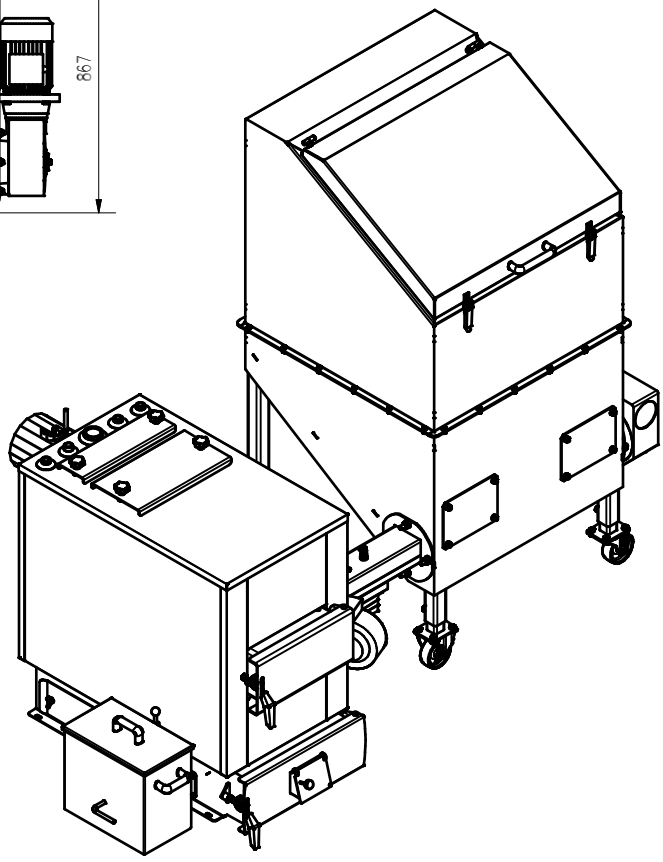

AZSBGZ30R ZT0,6 P SUP (230V)