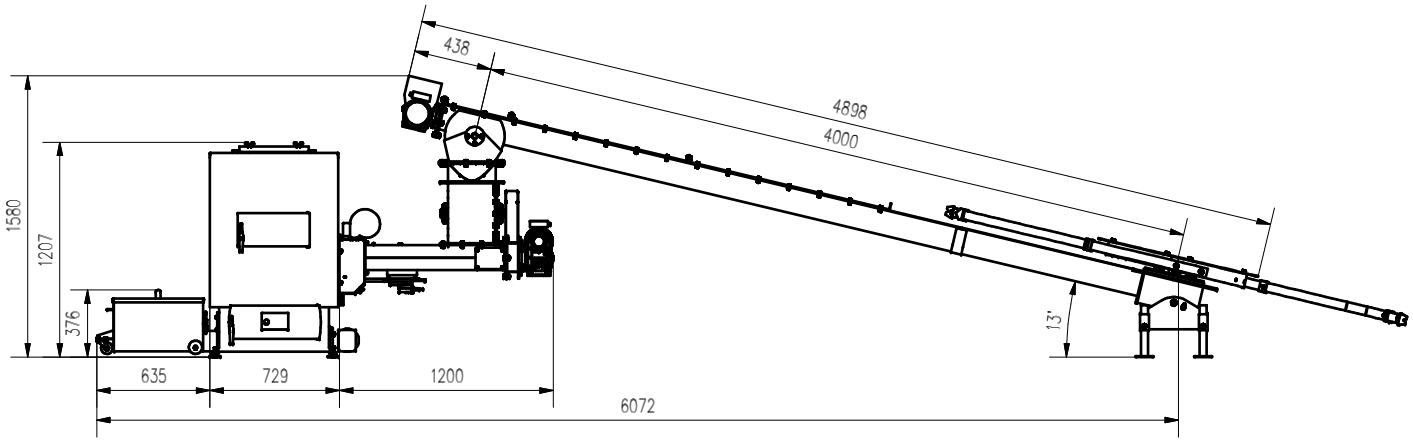

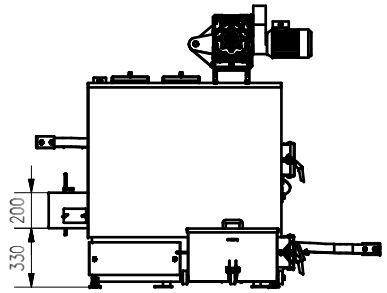

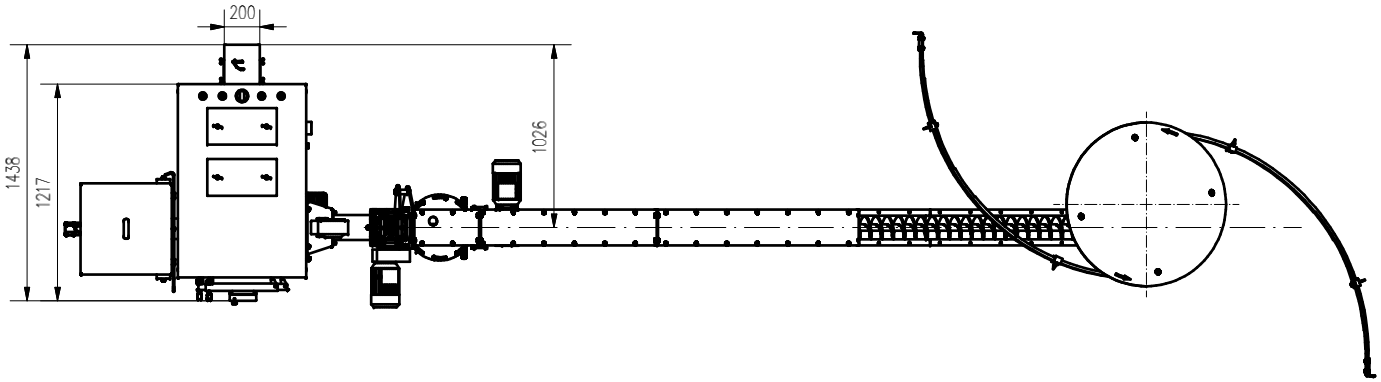

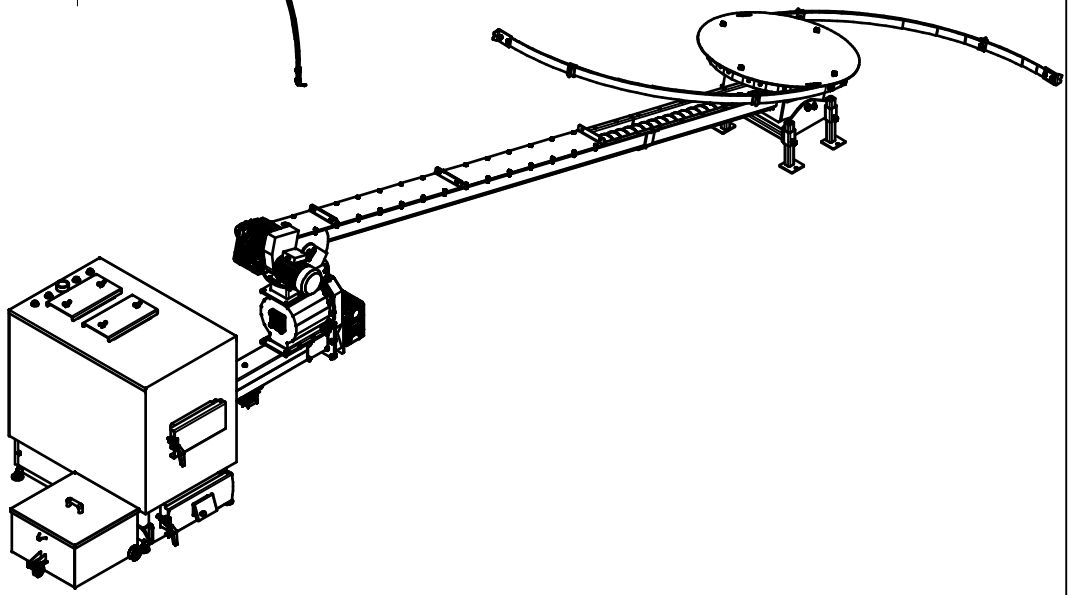

AZSBGZ60R NS1244 P SUP