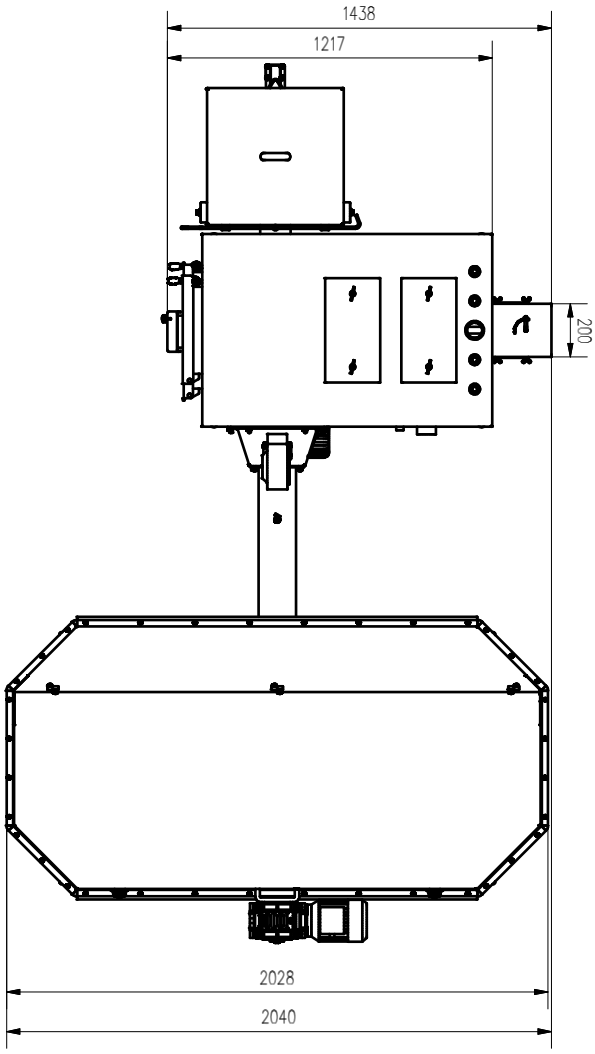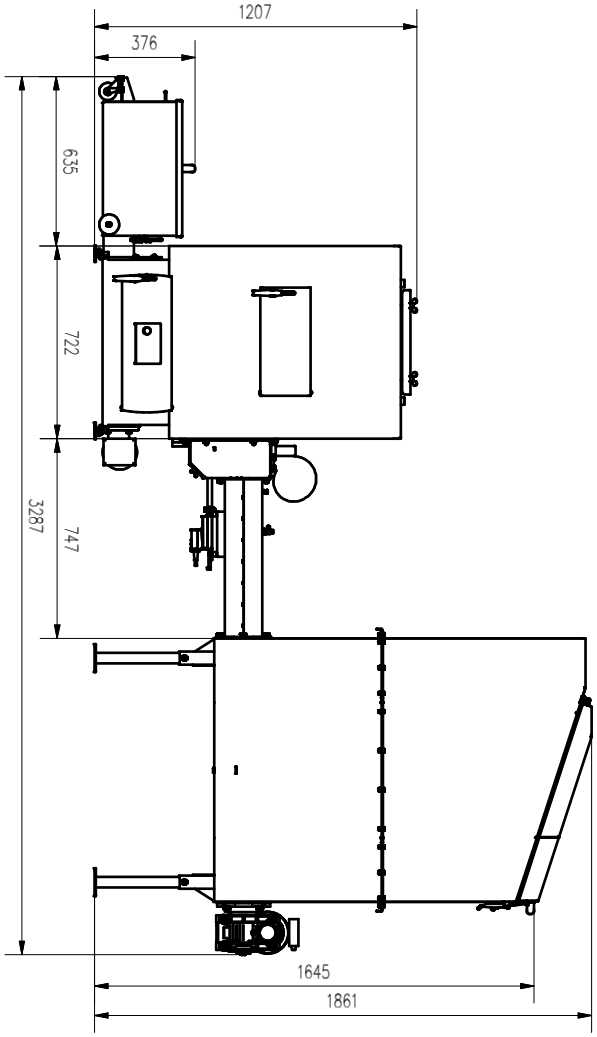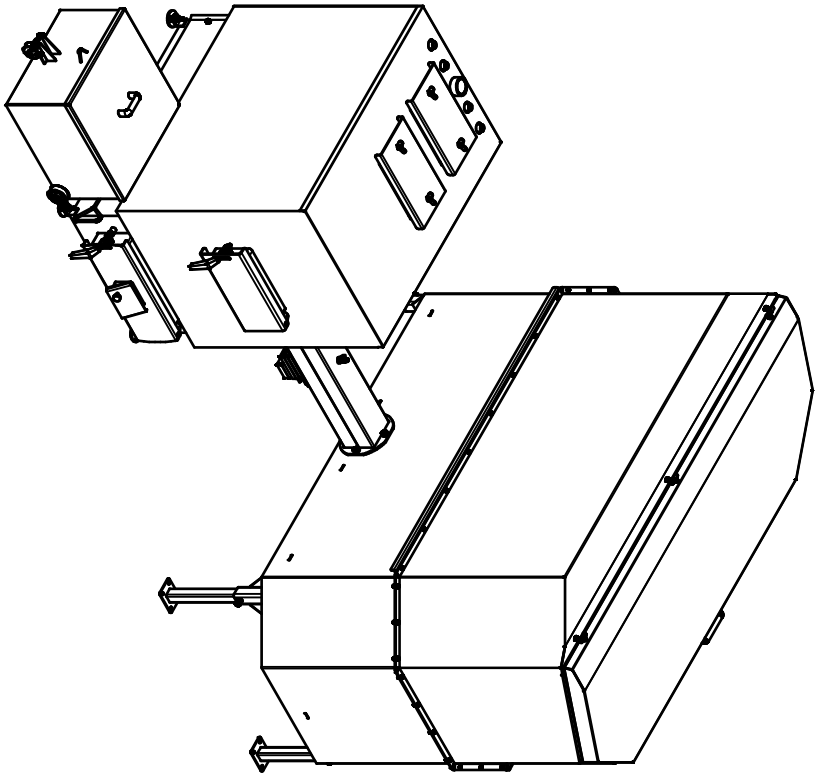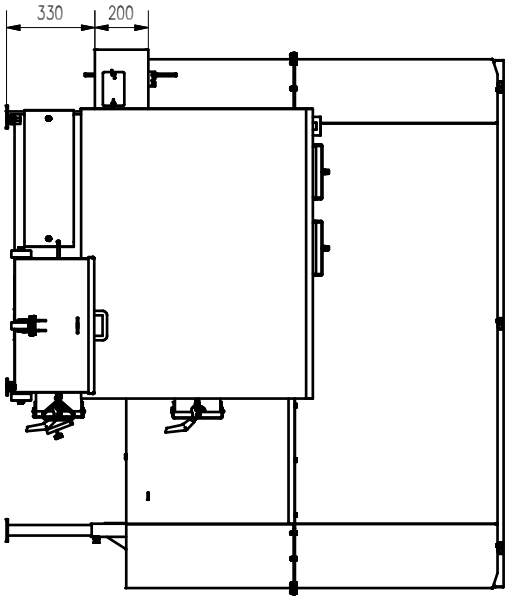AZSBGZ60R ZT2A P SUP